SEZIONE N. : 1
QT. PROGETTO : 21.94
DIST.PROG. : 0.00
DIST.SUCC. : 0.00

SCAVI E BONIFICHE	
STERRO	4.47 mq
SCOTICO	4.50 m
FOSSO	0.96 mq
RILEVATI	
RILEVATO	18.03 mq
TERRENO VEGETALE	0.85 mq
SOVRASTRUTTURA STRADALE	
CASSONETTO (BANCHINA)	8.740 m
CASSONETTO	6.500 m
MANUFATTI	
CORDOLO	0.040 mq

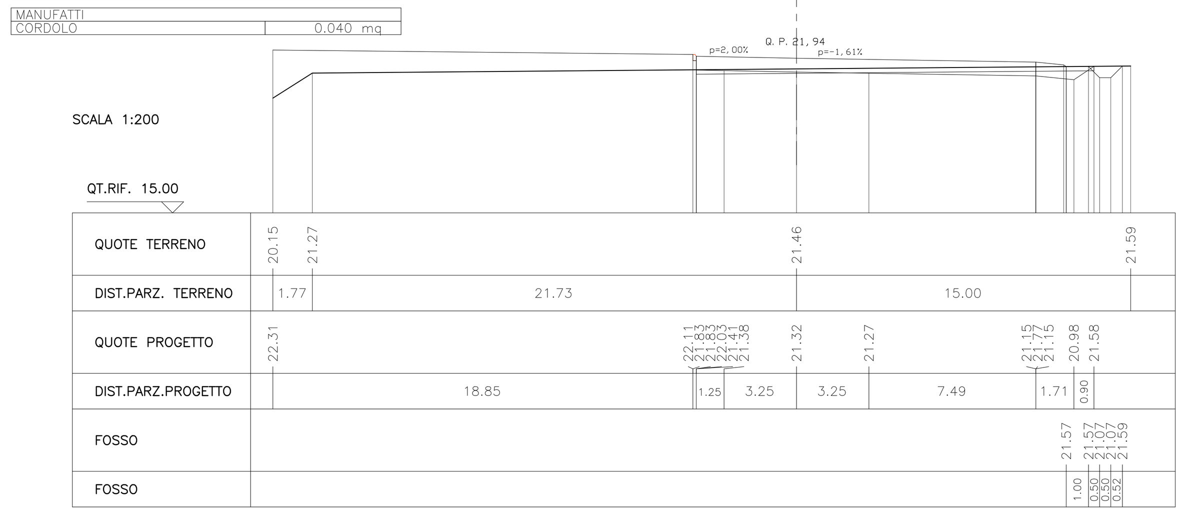

SEZIONE N. : 2
QT. PROGETTO : 21.94
DIST.PROG. : 0.00
DIST.PREC. : 0.00
DIST.SUCC. : 10.00

SCAVI E BONIFICHE	
STERRO	3.26 mq
SCOTICO	7.75 m
FOSSO	0.32 mq
RILEVATI	
RILEVATO	17.61 mq
TERRENO VEGETALE	0.97 mq
SOVRASTRUTTURA STRADALE	
CASSONETTO (BANCHINA)	8.740 m
CASSONETTO	6.500 m
MANUFATTI	
CORDOLO	0.040 mq

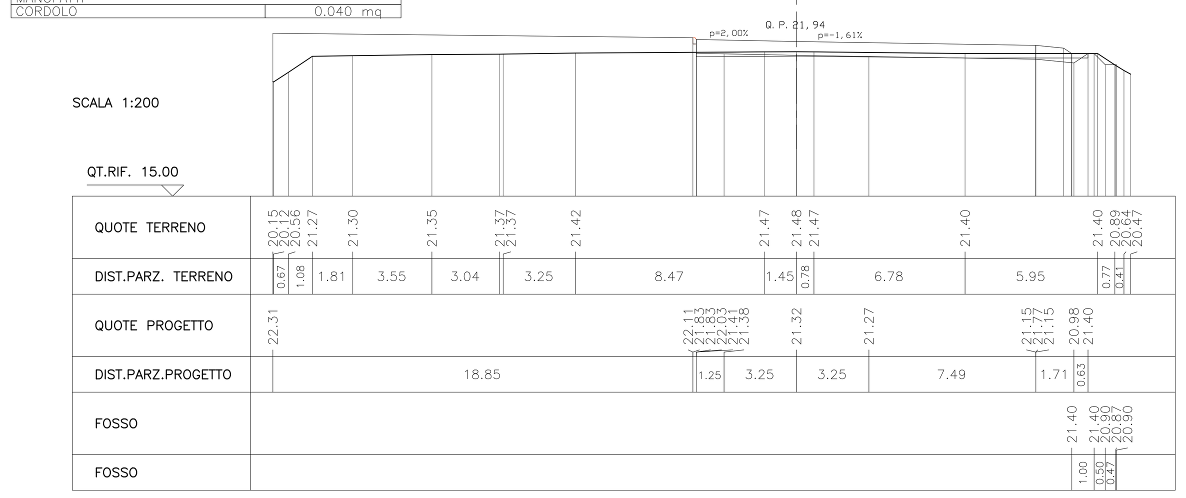

SEZIONE N. : 3
QT. PROGETTO : 21.89
DIST.PROG. : 10.00
DIST.PREC. : 10.00
DIST.SUCC. : 3.07

SCAVI E BONIFICHE	
STERRO	0.30 mq
SCOTICO	11.77 m
FOSSO	1.29 mq
RILEVATI	
RILEVATO	21.18 mq
TERRENO VEGETALE	1.30 mq
SOVRASTRUTTURA STRADALE	
CASSONETTO (BANCHINA)	2.910 m
CASSONETTO	6.500 m
MANUFATTI	
CORDOLO	0.040 mq

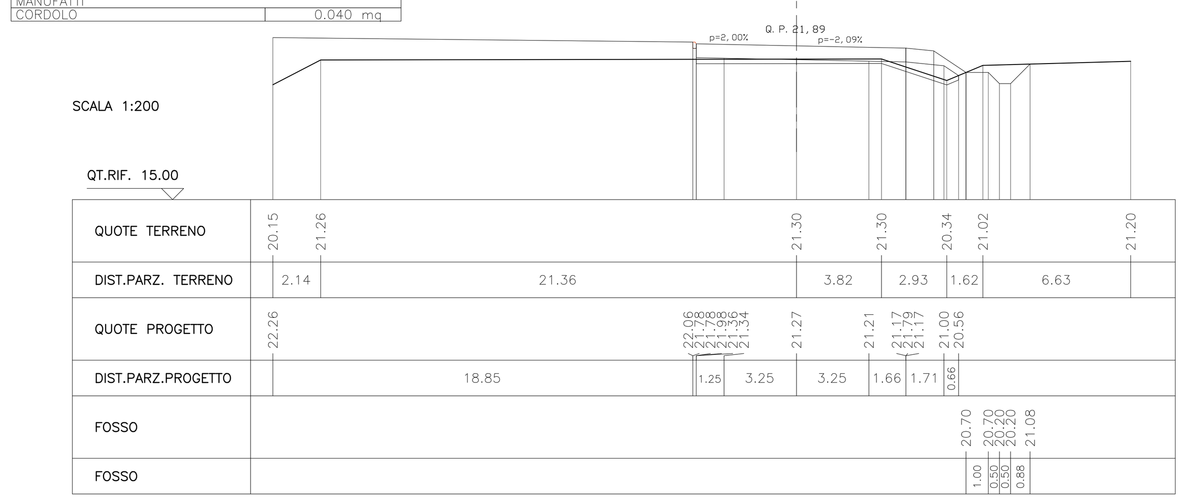

SEZIONE N. : 4
QT. PROGETTO : 21.87
DIST.PROG. : 13.07
DIST.PREC. : 3.07
DIST.SUCC. : 6.93

SCAVI E BONIFICHE	
STERRO	0.08 mq
SCOTICO	10.93 m
FOSSO	0.54 mq
RILEVATI	
RILEVATO	23.24 mq
TERRENO VEGETALE	1.06 mq
SOVRASTRUTTURA STRADALE	
CASSONETTO (BANCHINA)	2.510 m
CASSONETTO	6.500 m
MANUFATTI	
CORDOLO	0.040 mq

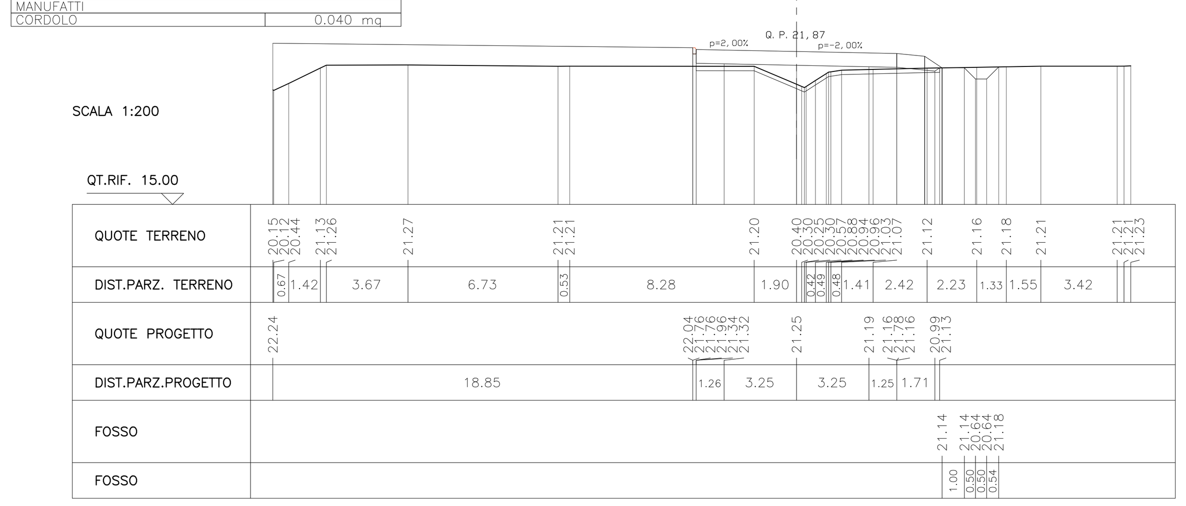

SEZIONE N. : 5
QT. PROGETTO : 21.81
DIST.PROG. : 20.00
DIST.PREC. : 6.93
DIST.SUCC. : 4.76

SCAVI E BONIFICHE	
STERRO	0.73 mq
SCOTICO	9.02 m
FOSSO	0.69 mq
RILEVATI	
RILEVATO	24.28 mq
TERRENO VEGETALE	0.99 mq
SOVRASTRUTTURA STRADALE	
CASSONETTO (BANCHINA)	2.500 m
CASSONETTO	6.500 m
MANUFATTI	
CORDOLO	0.040 mq

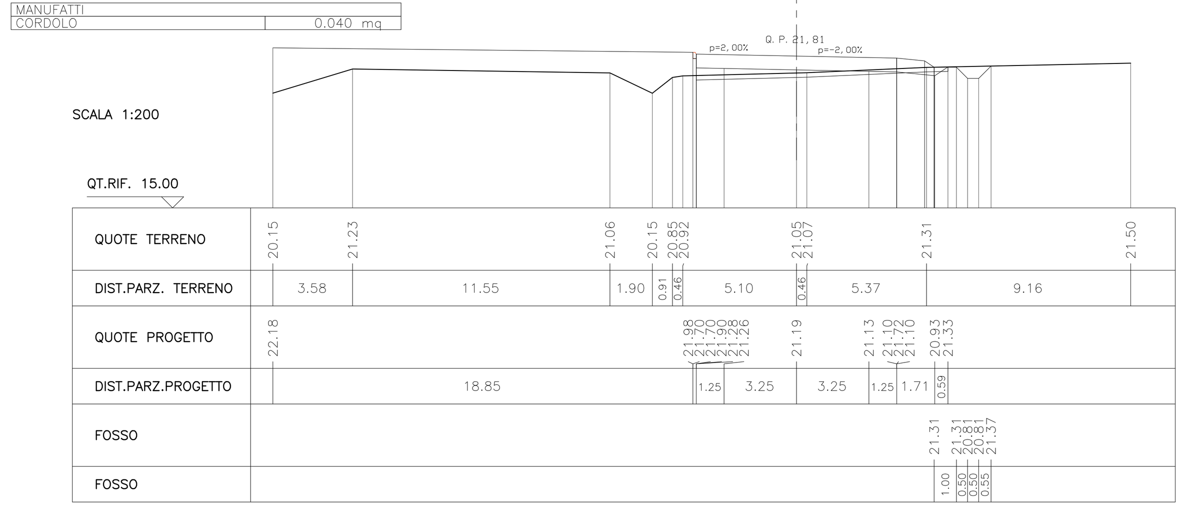

SEZIONE N. : 6
QT. PROGETTO : 21.77
DIST.PROG. : 24.76
DIST.PREC. : 4.76
DIST.SUCC. : 5.24

SCAVI E BONIFICHE	
STERRO	2.07 mq
SCOTICO	5.27 m
FOSSO	0.90 mq
RILEVATI	
RILEVATO	24.72 mq
TERRENO VEGETALE	0.90 mq
SOVRASTRUTTURA STRADALE	
CASSONETTO (BANCHINA)	2.510 m
CASSONETTO	6.500 m
MANUFATTI	
CORDOLO	0.040 mq

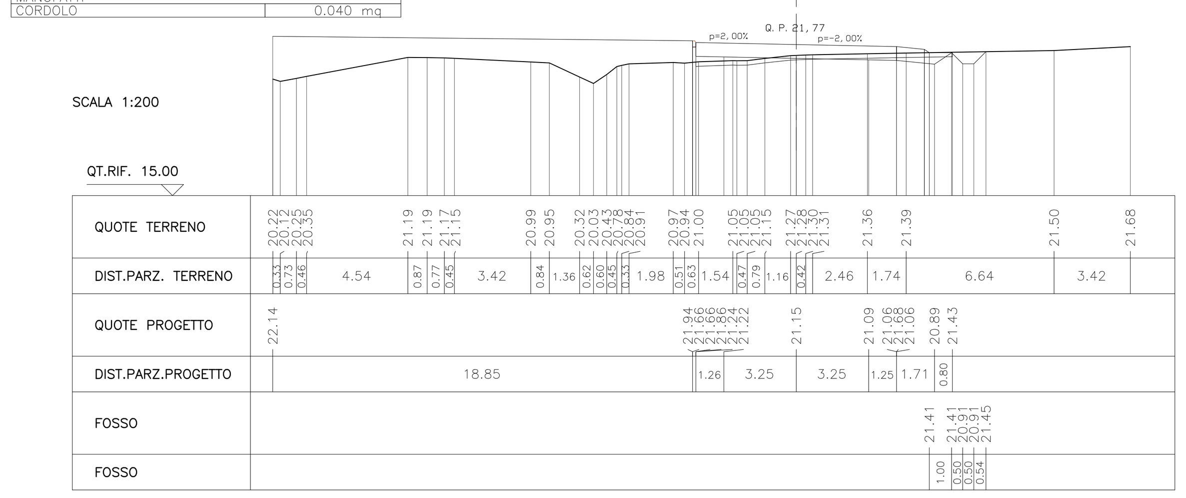

SEZIONE N. : 7
QT. PROGETTO : 21.71
DIST.PROG. : 30.00
DIST.PREC. : 5.24
DIST.SUCC. : 6.05

SCAVI E BONIFICHE	
STERRO	3.70 mq
SCOTICO	1.88 m
FOSSO	1.08 mq
RILEVATI	
RILEVATO	30.42 mq
TERRENO VEGETALE	0.81 mq
SOVRASTRUTTURA STRADALE	
CASSONETTO (BANCHINA)	3.750 m
CASSONETTO	6.500 m
MANUFATTI	
CORDOLO	0.040 mq

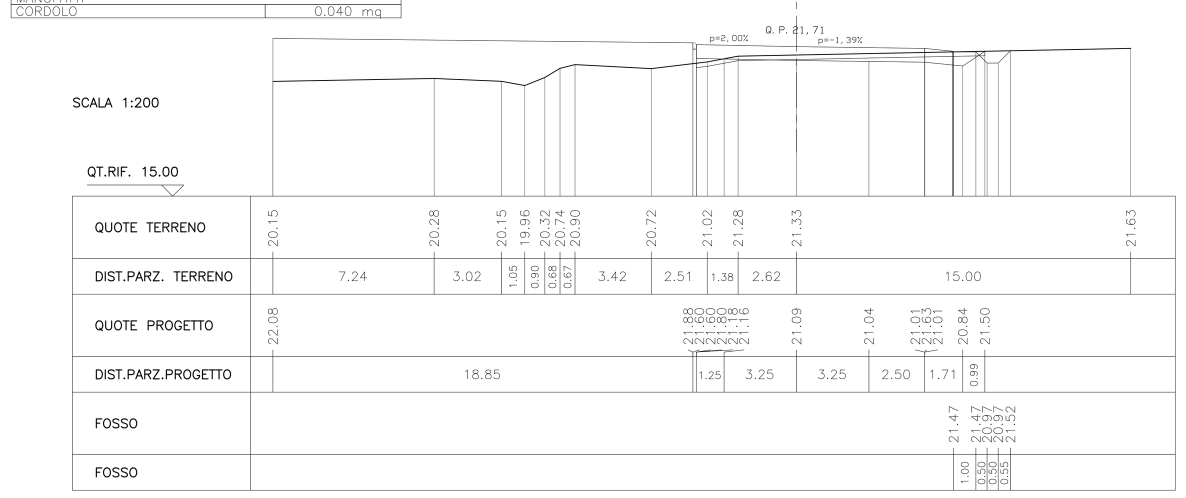

SEZIONE N. : 8
QT. PROGETTO : 21.65
DIST.PROG. : 36.05
DIST.PREC. : 6.05
DIST.SUCC. : 0.00

SCAVI E BONIFICHE	
STERRO	3.78 mq
SCOTICO	7.76 m
FOSSO	0.65 mq
RILEVATI	
RILEVATO	23.71 mq
TERRENO VEGETALE	0.75 mq
SOVRASTRUTTURA STRADALE	
CASSONETTO (BANCHINA)	7.690 m
CASSONETTO	6.500 m
MANUFATTI	
CORDOLO	0.040 mq

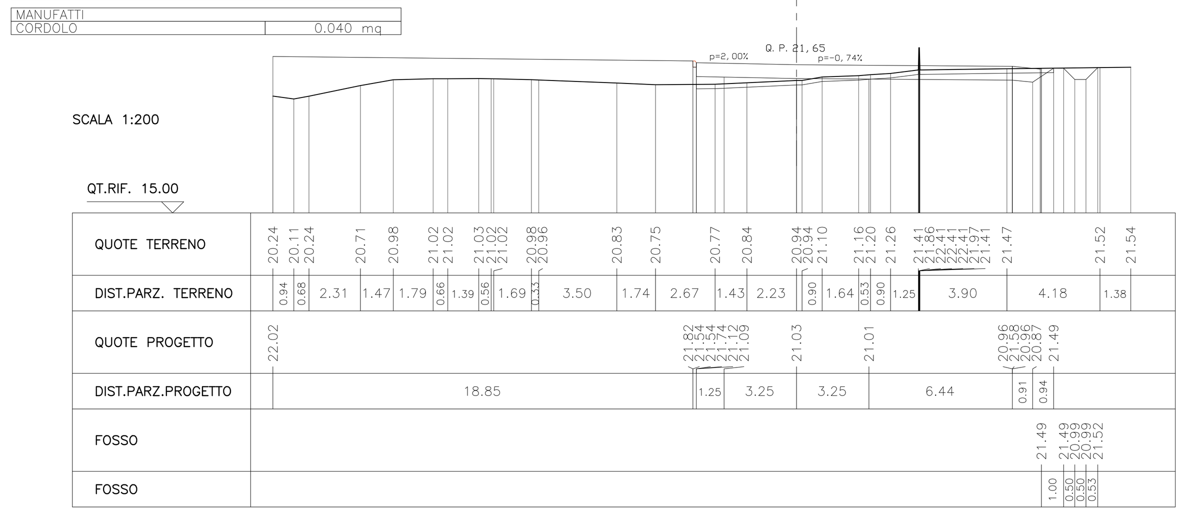

SEZIONE N. : 9
QT. PROGETTO : 21.65
DIST.PROG. : 36.05
DIST.PREC. : 0.00
DIST.SUCC. : 0.86

SCAVI E BONIFICHE	
STERRO	1.04 mq
SCOTICO	14.21 m
FOSSO	0.71 mq
RILEVATI	
RILEVATO	24.34 mq
TERRENO VEGETALE	0.99 mq
SOVRASTRUTTURA STRADALE	
CASSONETTO (BANCHINA)	7.690 m
CASSONETTO	6.500 m
MANUFATTI	
CORDOLO	0.040 mq

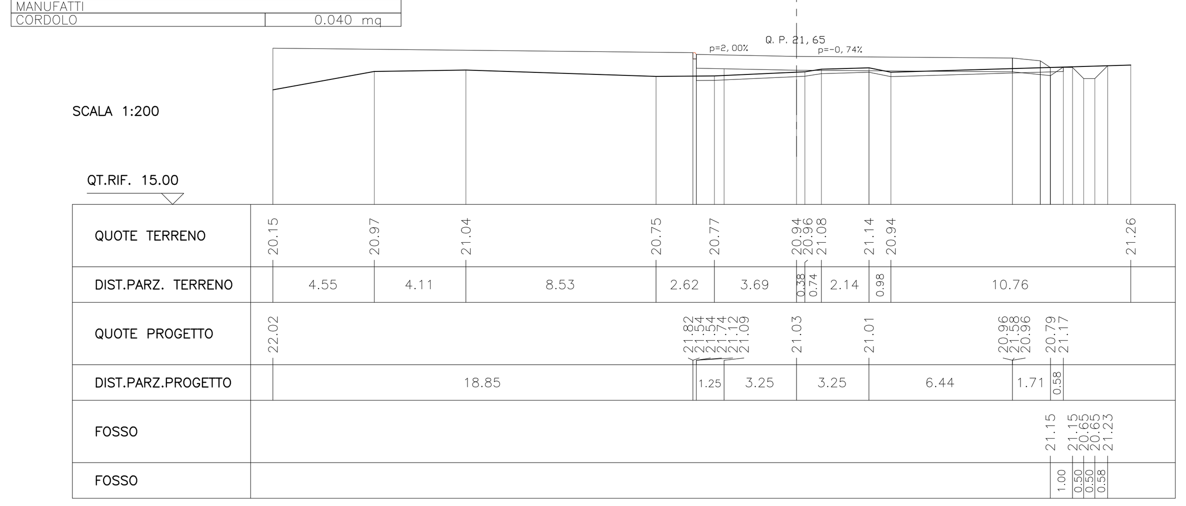

SEZIONE N. : 10
QT. PROGETTO : 21.64
DIST.PROG. : 36.91
DIST.PREC. : 0.86
DIST.SUCC. : 3.09

SCAVI E BONIFICHE	
STERRO	1.16 mq
SCOTICO	13.22 m
FOSSO	0.91 mq
RILEVATI	
RILEVATO	23.27 mq
TERRENO VEGETALE	0.94 mq
SOVRASTRUTTURA STRADALE	
CASSONETTO (BANCHINA)	7.440 m
CASSONETTO	6.500 m
MANUFATTI	
CORDOLO	0.040 mq

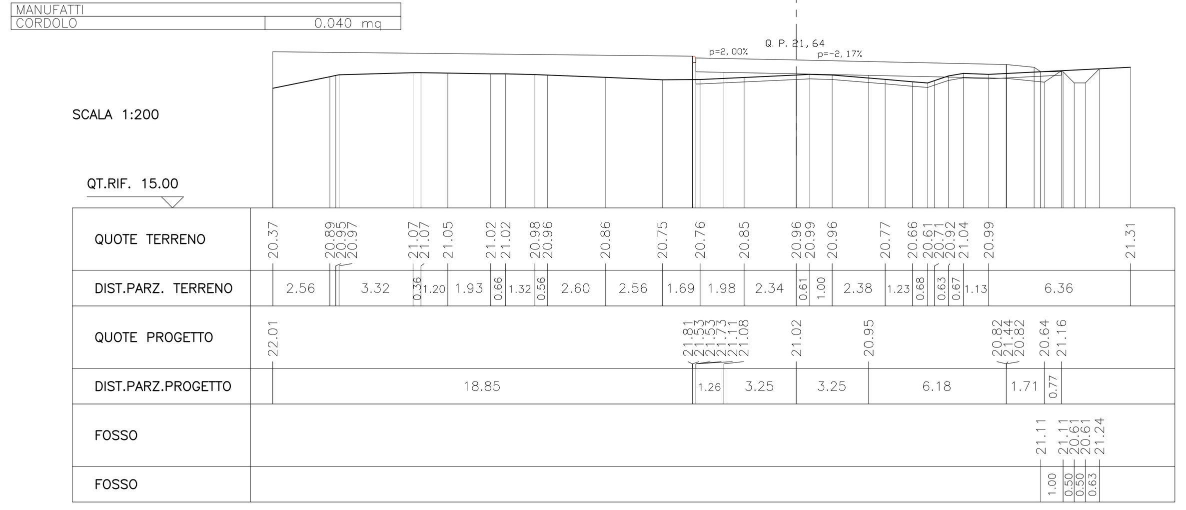

SEZIONE N. : 11
QT. PROGETTO : 21.60
DIST.PROG. : 40.00
DIST.PREC. : 3.09
DIST.SUCC. : 10.00

SCAVI E BONIFICHE	
STERRO	0.24 mq
SCOTICO	12.29 m
FOSSO	0.69 mq
RILEVATI	
RILEVATO	23.69 mq
TERRENO VEGETALE	1.04 mq
SOVRASTRUTTURA STRADALE	
CASSONETTO (BANCHINA)	5.300 m
CASSONETTO	6.500 m
MANUFATTI	
CORDOLO	0.040 mq

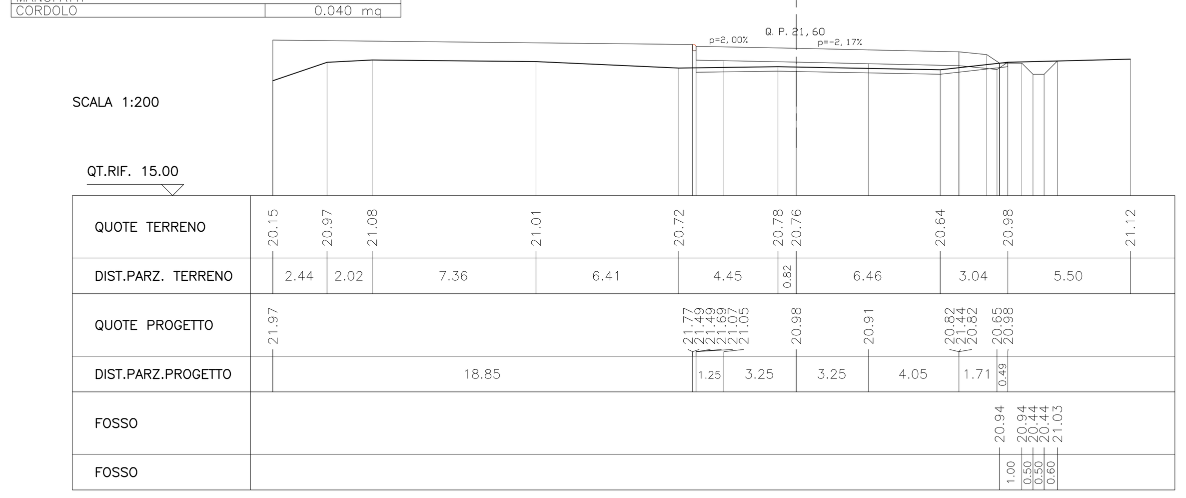

SEZIONE N. : 12
QT. PROGETTO : 21.51
DIST.PROG. : 50.00
DIST.PREC. : 10.00
DIST.SUCC. : 10.00

SCAVI E BONIFICHE	
STERRO	2.51 mq
SCOTICO	3.42 m
FOSSO	0.99 mq
RILEVATI	
RILEVATO	20.46 mq
TERRENO VEGETALE	0.86 mq
SOVRASTRUTTURA STRADALE	
CASSONETTO (BANCHINA)	2.500 m
CASSONETTO	6.500 m
MANUFATTI	
CORDOLO	0.040 mq

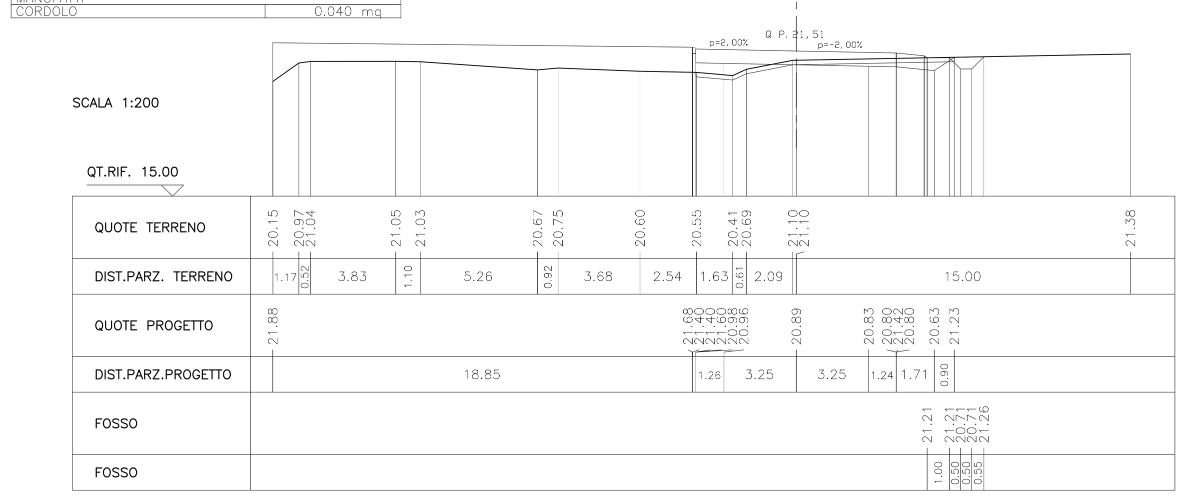

SEZIONE N. : 13
QT. PROGETTO : 21.45
DIST.PROG. : 60.00
DIST.PREC. : 10.00
DIST.SUCC. : 3.96

SCAVI E BONIFICHE	
STERRO	0.03 mq
SCOTICO	13.73 m
FOSSO	0.76 mq
RILEVATI	
RILEVATO	25.53 mq
TERRENO VEGETALE	1.07 mq
SOVRASTRUTTURA STRADALE	
CASSONETTO (BANCHINA)	5.330 m
CASSONETTO	6.500 m
MANUFATTI	
CORDOLO	0.040 mq

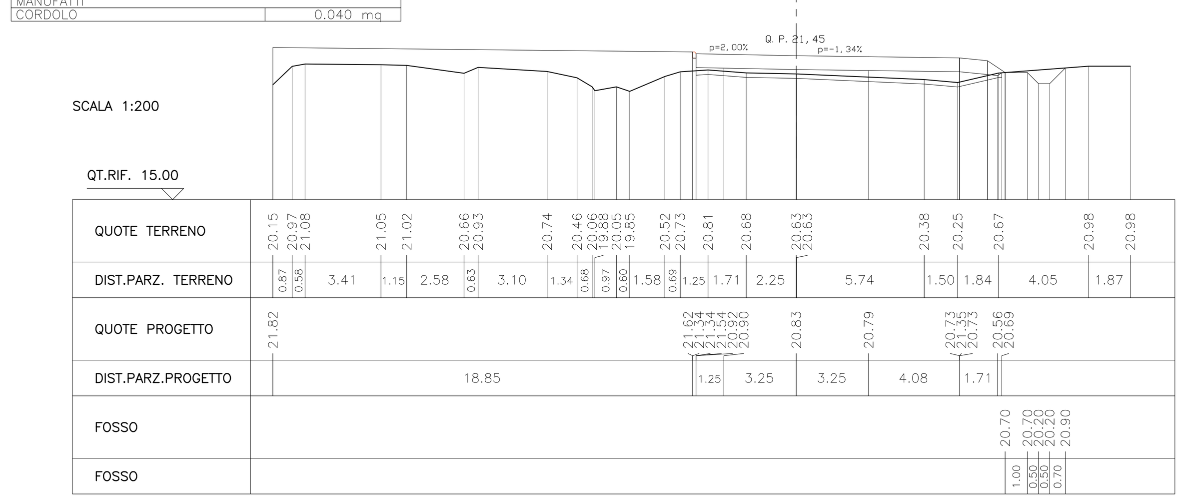

SEZIONE N. : 14
QT. PROGETTO : 21.44
DIST.PROG. : 63.96
DIST.PREC. : 3.96
DIST.SUCC. : 0.00

SCAVI E BONIFICHE	
SCOTICO	16.64 m
FOSSO	0.47 mq
RILEVATI	
RILEVATO	25.65 mq
TERRENO VEGETALE	1.16 mq
SOVRASTRUTTURA STRADALE	
CASSONETTO (BANCHINA)	8.300 m
CASSONETTO	6.500 m
MANUFATTI	
CORDOLO	0.040 mq

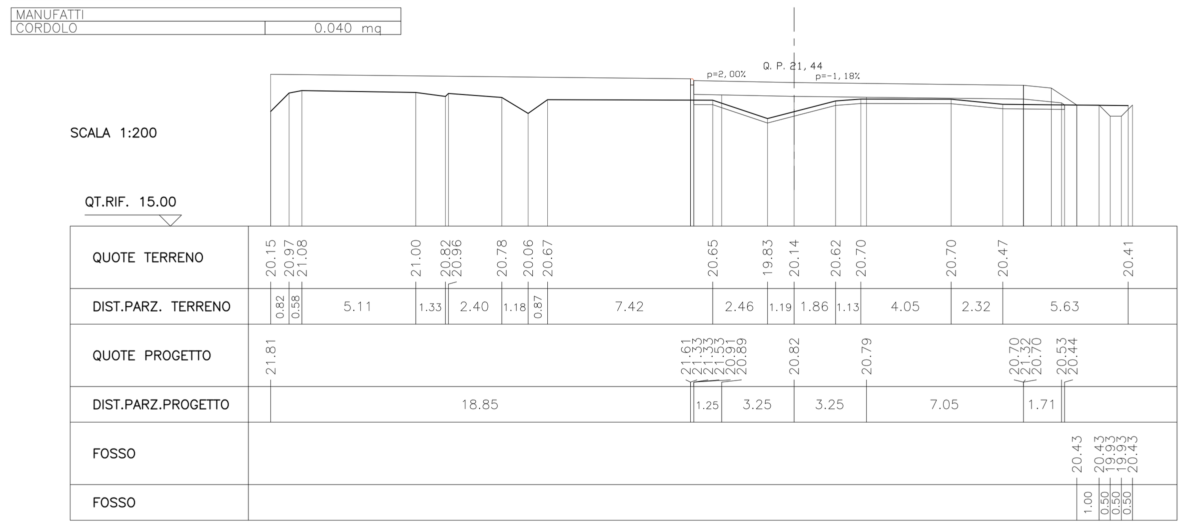

SEZIONE N. : 15
QT. PROGETTO : 21.44
DIST.PROG. : 63.96
DIST.PREC. : 0.00
DIST.SUCC. : 0.00

SCAVI E BONIFICHE	
STERRO	0.90 mq
SCOTICO	13.62 m
FOSSO	0.83 mq
RILEVATI	
RILEVATO	24.83 mq
TERRENO VEGETALE	0.97 mq
SOVRASTRUTTURA STRADALE	
CASSONETTO (BANCHINA)	8.300 m
CASSONETTO	6.500 m
MANUFATTI	
CORDOLO	0.040 mq

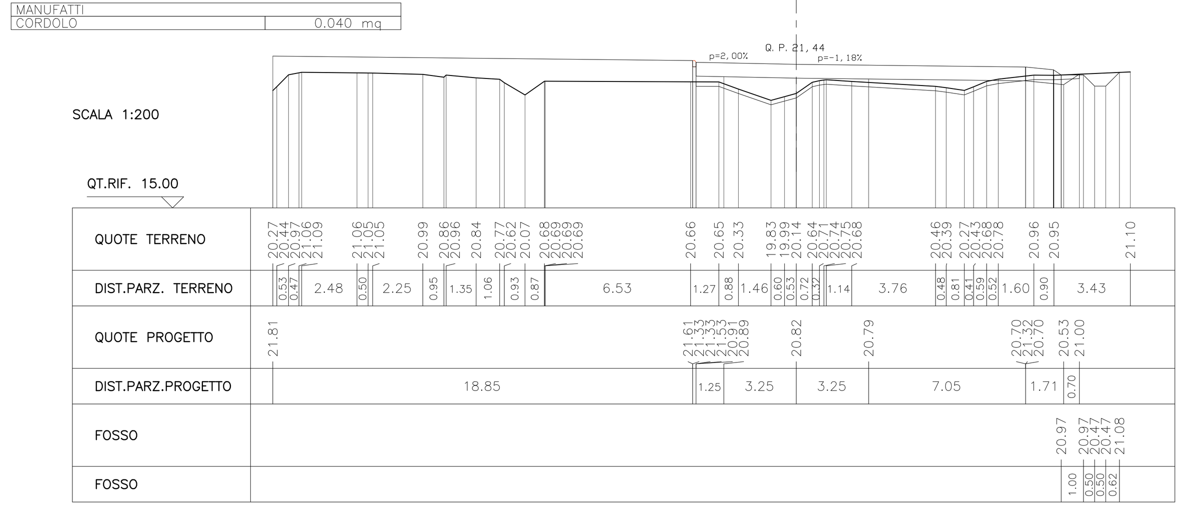

SEZIONE N. : 16
QT. PROGETTO : 21.44
DIST.PROG. : 63.96
DIST.PREC. : 0.00
DIST.SUCC. : 6.04

SCAVI E BONIFICHE	
STERRO	0.56 mq
SCOTICO	15.15 m
FOSSO	0.49 mq
RILEVATI	
RILEVATO	24.72 mq
TERRENO VEGETALE	1.04 mq
SOVRASTRUTTURA STRADALE	
CASSONETTO (BANCHINA)	8.650 m
CASSONETTO	6.500 m
MANUFATTI	
CORDOLO	0.040 mq

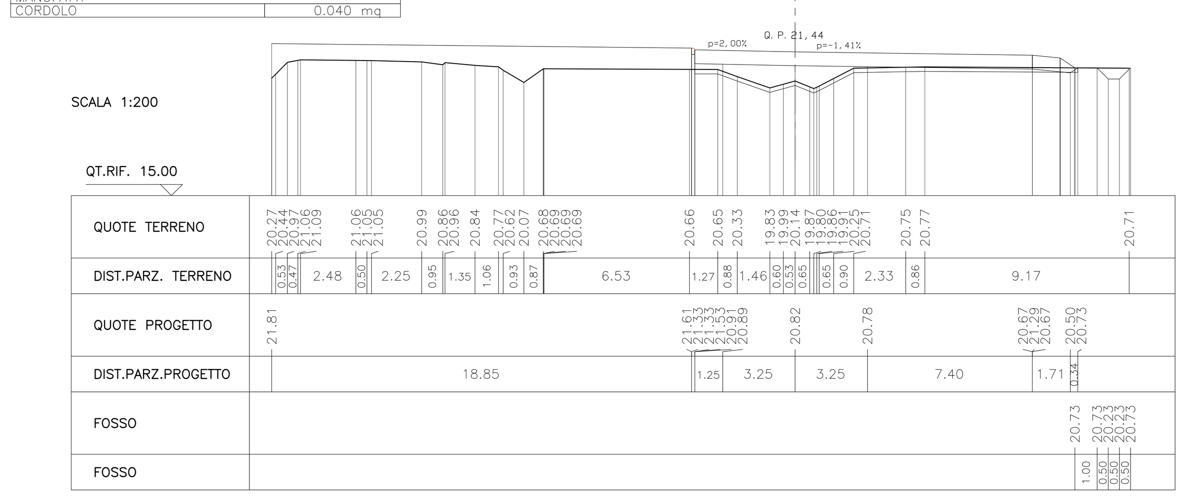

PROVINCIA FORLI'-CESENA

Servizio Tecnico Infrastrutture, Trasporti e Pianificazione Territoriale

Comuni di Longiano, Gambettola e Gatteo

COLLEGAMENTO TRA LA S.S. 9 "EMILIA" IN LOCALITA' SAN GIOVANNI IN COMPITO E IL CASELLO AUTOSTRADALE A 14 "VALLE DEL RUBICONE" STRALCIO DI COMPLETAMENTO

PROGETTO DEFINITIVO

ELABORATO : ASTA PRINCIPALE SEZIONI TRASVERSALI rotatoria

SCALA : 1:200

TAV.	N.	Revisione	Data :
F.6.10	0	Emissione	20-06-2018

IL RESPONSABILE UNICO DEL PROCEDIMENTO
ing. Stefano Rastelli

IL PROGETTISTA
ing. Stefano Cassarini
STIGEA s.r.l. Bologna
ORDINE INGEGNERI PROV. BOLOGNA — INGEGNERE STEFANO CASSARINI — LAUREA SPECIALISTICA Sezione: A N° 4019/A

IL COLLABORATORE

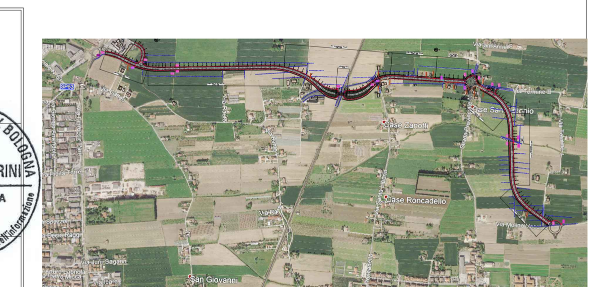

Revisione 0 del 21 giugno 2006