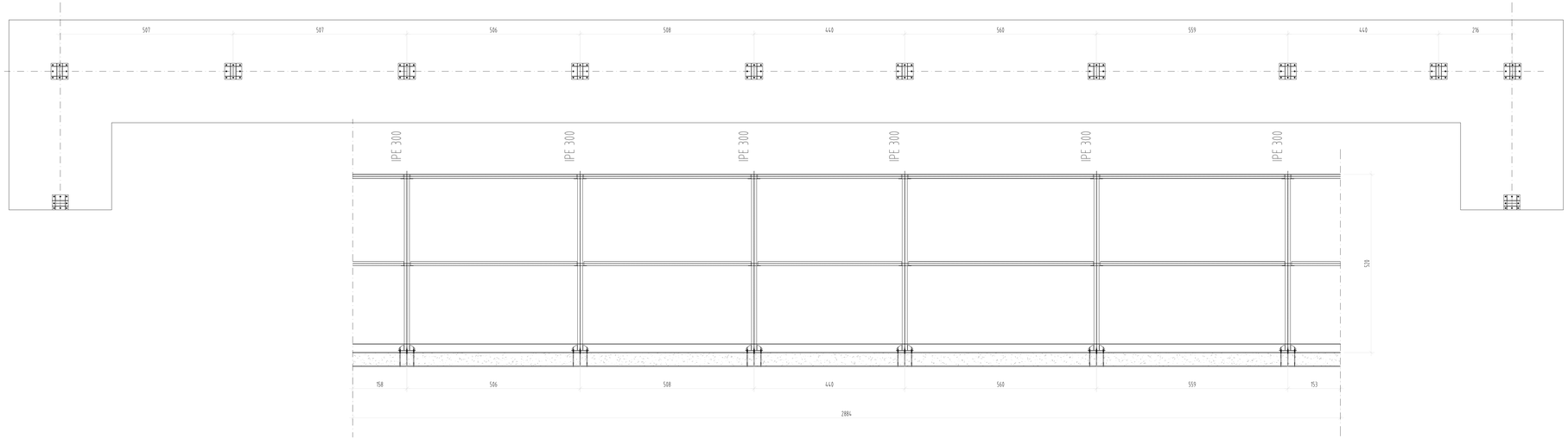

PIASTRE FONDAZIONE

SCALA 1:50

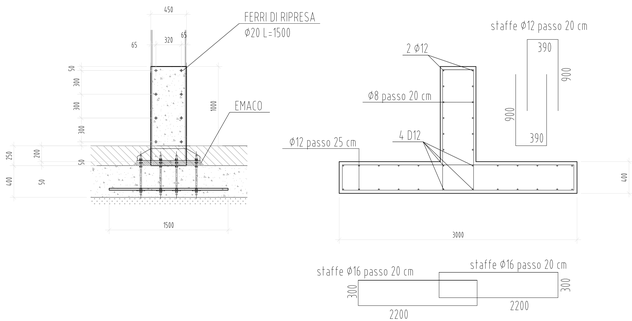

COMUNE DI BAGNARA di ROMAGNA

PROVINCIA DI RAVENNA

RISTRUTTURAZIONE DI
MANGIMIFICIO SELICE

COMMITTENTE	CANTIERE
EUROVO	MANGIMIFICIO SELICE Via Trupatello

TAVOLA **1**

PARETE IN STRUTTURA METALLICA

Pianta, Sezioni, Particolari

DATA	UNITÀ DI MISURA	SCALA
12/10/2021	cm	1:50

CARATTERISTICHE DEI MATERIALI

	CLASSE DI ESPOSIZIONE	RAPPORTO A/C	CLASSE DI CONSISTENZA	CLASSE DI CONSISTENZA	DIAMETRO MASS. INERTI
TRAVI	C25/30	—	—	—	—
PLATEA	C25/30	—	—	—	—

PROFILATI (PE, HE, angolari laminati a caldo)	
Acciaioni in profili saldati a freddo, piastre	—
Protezione superficiale	

BULLONERIA (Alta Resistenza)		
BARRE LONGITUDINALI, STAFFE, RETI ELETTROSALDATE	B450C	Viti
		Dado
		Rosetta

SALDATURE TIPICHE

SONO NON DIVERSAMENTE INDICATO TUTTE LE SALDATURE DEVONO CORRISPONDERE ALLE NORME UNI EN 1011-1 E UNI EN 1011-2 ELASE - 94/9/CEE applicabili

MANICALSTARE DI CLASSE II

MANICALSTARE IN CANTIERE A ELETTRODI UNI 15609-1

MANIFICHERE IN OFFICINA: D.M. 14/01/2008 - 10/12/2010

MANICALTA DI CONTROLLO: VT/ET/MT/PT

NON SONO: AMMESSE SOVRAPPOSIZIONI DI SALDATURE

TOLLERANZE DEL BARICENTRO ASSEMBLATO DISTANZA(*) LARTE ANGOLO			
da 0 a 100	da 100 a 300	oltre 300	
0	1	2	

REVISIONI DEL PROGETTO

REVIS.	DESCRIZIONE	DATA	FIRMA
4			
3			
2			
1			
0	EMISSIONE USO PREVENTIVI ED APPROVAZIONE	06/04/2020	M.C.–C.G.

BUILDING DEVICE S.r.l.

Via Dismano 4583, 47522 Cesena (FC) tel. 0547/1900030

Progettista: Ing. CARLO GUIDUCCI

TIMBRO E FIRMA