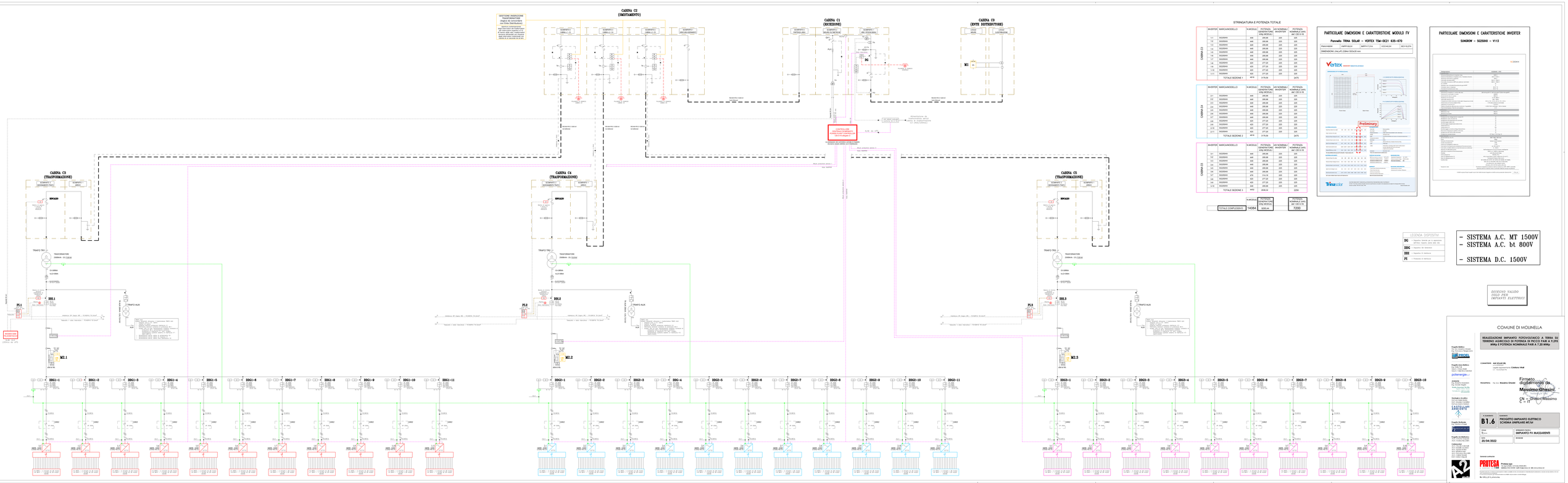

STRINGATURA E POTENZA TOTALE

	INVERTER	MARCA/MODELLO	N.MODULI	POTENZA GENERATORE kWp MODULI	KVA NOMINALI INVERTER	POTENZA NOMINALE (kW) del CEI 0-16
CABINA C1	1.1	SUNGROW	440	255.00	225	225
	1.2	SUNGROW	440	255.00	225	225
	1.3	SUNGROW	440	255.00	225	225
	1.4	SUNGROW	440	255.00	225	225
	1.5	SUNGROW	440	255.00	225	225
	1.6	SUNGROW	440	255.00	225	225
	1.7	SUNGROW	440	255.00	225	225
	1.8	SUNGROW	420	277.20	225	225
	1.9	SUNGROW	420	277.20	225	225
	1.10	SUNGROW	420	277.20	225	225
	1.11	SUNGROW	420	277.20	225	225
	TOTALE SEZIONE 1		4816	3176.56		2475
CABINA C2	2.1	SUNGROW	440	255.00	225	225
	2.2	SUNGROW	440	255.00	225	225
	2.3	SUNGROW	440	255.00	225	225
	2.4	SUNGROW	440	255.00	225	225
	2.5	SUNGROW	440	255.00	225	225
	2.6	SUNGROW	440	255.00	225	225
	2.7	SUNGROW	440	255.00	225	225
	2.8	SUNGROW	420	277.20	225	225
	2.9	SUNGROW	420	277.20	225	225
	2.10	SUNGROW	420	277.20	225	225
	2.11	SUNGROW	420	277.20	225	225
	TOTALE SEZIONE 2		4816	3176.56		2475
CABINA C3	3.1	SUNGROW	440	255.00	225	225
	3.2	SUNGROW	440	255.00	225	225
	3.3	SUNGROW	440	255.00	225	225
	3.4	SUNGROW	440	255.00	225	225
	3.5	SUNGROW	440	255.00	225	225
	3.6	SUNGROW	440	255.00	225	225
	3.7	SUNGROW	475	314.16	225	225
	3.8	SUNGROW	420	277.20	225	225
	3.9	SUNGROW	420	277.20	225	225
	3.10	SUNGROW	440	290.40	225	225
	TOTALE SEZIONE 3		4915	3244.32		2250

	N.MODULI	POTENZA GENERATORE kWp MODULI	POTENZA NOMINALE (kW) del CEI 0-16
TOTALE COMPLESSIVO	14256	9597.44	7200

PARTICOLARE DIMENSIONI E CARATTERISTICHE MODULO FV

Pannello TRINA SOLAR – VERTEX TSM–DE21 635–670

FRAZIONIERE	I WATTPEAK W	WATTPEAK DC	VOC(V) DC	ISC(A) DC
DIMENSIONE (WLxD) (Zona ISOLA) mm				

PARTICOLARE DIMENSIONI E CARATTERISTICHE INVERTER

SUNGROW – SG250HX – V113

LEGENDA DISPOSITIVI

DG	= Dispositivo Generale per la separazione dell'intero impianto utenza dalla rete
DDG	= Dispositivo Di Generatore
DDL	= Dispositivo di interfaccia
PI	= Protezione di interfaccia

- SISTEMA A.C. MT 1500V
- SISTEMA A.C. bt 800V
- SISTEMA D.C. 1500V

DISEGNO VALIDO SOLO PER IMPIANTI ELETTRICI

COMUNE DI MOLINIELLA

REALIZZAZIONE IMPIANTO FOTOVOLTAICO A TERRA SU TERRENO AGRICOLO DI POTENZA DI PICCO PARI A 9.295 MWp E POTENZA NOMINALE PARI A 7.20 MWp

COMMITTENTE: **AIR SOLAR SRL**
Legale rappresentante: **Cristiano Vitali**

PROGETTISTA: Ing. Ing. **Massimo Ghisalberti**

Firmato digitalmente da: Massimo Ghisalberti
CN = Ghisalberti Massimo
C = IT

Progetto Elettrico
Ing. Ing. Massimo Ghisalberti
Via Ugo Bassi n.5 Bologna
www.prodel.it

Progetto Impianto Antifurto
Ing. Luca Pelle
Via Ugo Bassi n.5 Bologna
www.polverange.com

Geologia e Geotecnica
Dott. Geologo Luca Lazzari
Via Ugo Bassi n.5 Bologna

Progetto Strutturale
Ing. Alessandro Gaiani
Via Ugo Bassi n.5 Bologna

Progetto Architettonico
Arch. Giovanni Ferri
Via Ugo Bassi n.5 Bologna

Collaboratori
Ing. Ing. Giovanni Lucchi
Ing. Ing. Giovanni Ferri
Ing. Ing. Alessandro Ferri
Ing. Ing. Giovanni Ferri
Ing. Ing. Francesco Ferri
Ing. Ing. Giovanni Ferri
Ing. Ing. Giovanni Ferri

N. ELABORATO	OGGETTO
B1.6	PROGETTO IMPIANTO ELETTRICO SCHEMA UNIFILARE MT/BT
SCALA	IMPIANTO FV MASSARENTI
DATA 20/04/2022	REVISIONE

General contractor

PROTESA
Via Mattei Agro
40138 Bologna (BO) - Italy
Tel. +39 051 6011111 - Fax +39 051 6011111
www.protesa.com - info@protesa.com - PIVA 03.313.000.376

Il presente documento è stato redatto secondo le norme vigenti e le regole della buona tecnica. Il presente documento non può essere riprodotto o trasmesso a terzi senza autorizzazione della PROTESA.

Nome file: B1.6_P_IE_SCHEMA.dwg