EDIFICIO PERSONALE - Piano terra
SCALA 1:100

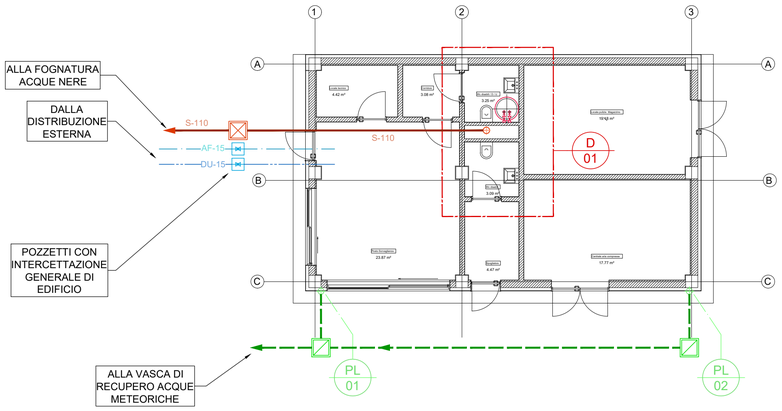

EDIFICIO PERSONALE - Piano copertura
SCALA 1:100

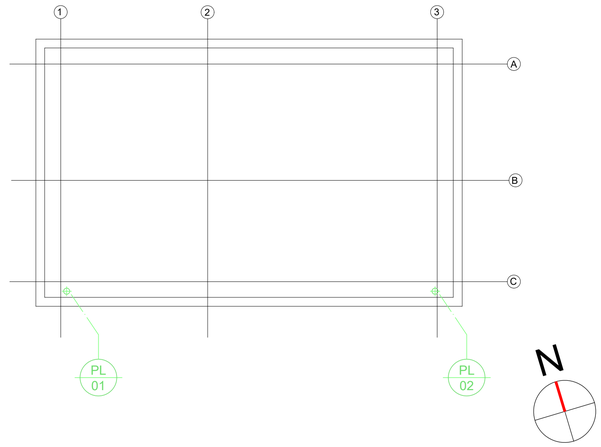

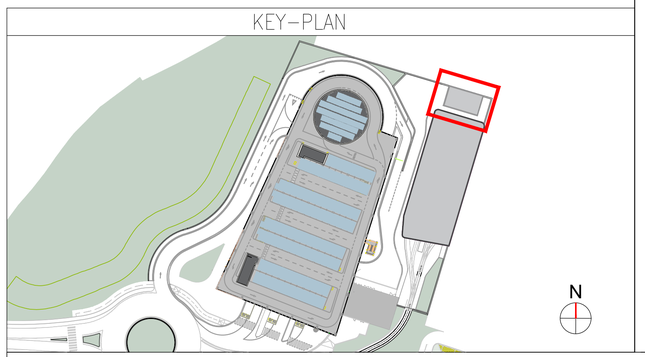

LEGENDA SIMBOLI E ABBREVIAZIONI

SIMBOLO	DESCRIZIONE
AF-XX	TUBAZIONE ACQUA FREDDA SANITARIA E INTERCETTAZIONE
AC-XX	TUBAZIONE ACQUA CALDA SANITARIA E INTERCETTAZIONE
DU-XX	TUBAZIONE ACQUA DUALE E INTERCETTAZIONE
	POZZETTO CON VALVOLA DI INTERCETTAZIONE GENERALE DI EDIFICIO ACQUA FREDDA, ACQUA DUALE
D 01	IDENTIFICAZIONE PARTICOLARE SERVIZIO IGIENICO
	COLLETTORI DISTRIBUZIONE ACQUA SANITARIA (FREDDA, CALDA, DUALE)
S-110	TUBAZIONE DI SCARICO ACQUE NERE
	POZZETTO DI SCARICO ACQUE NERE
PL 01 SM-100	IDENTIFICAZIONE COLONNA DI SCARICO ACQUE METEORICHE
	POZZETTO DI ISPEZIONE ACQUE METEORICHE
SM-110	TUBAZIONE DI SCARICO ACQUE METEORICHE

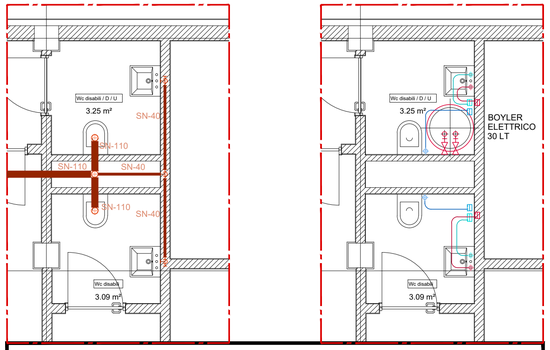

D 01 PARTICOLARE BAGNO
SCARICHI - ADDUZIONI - Scala 1:50

Finanziato dall'Unione europea NextGenerationEU
Ministero delle Infrastrutture e dei Trasporti
Italiadomani
Comune di Bologna
PUMS BOLOGNA METROPOLITANA
M2 C2 Investimento 4.2 "Sviluppo trasporto rapido di massa"

RTI Progettisti:

SYSTRA SOTECNI architecna AEGIS STUDIO MATTIOLI cooperativa archeologia

PROGETTO DEFINITIVO DELLA SECONDA LINEA TRANVIARIA DI BOLOGNA (TRATTO NORD LINEA VERDE)

RIMESSA TRAM CAPOLINEA CORTICELLA
IMPIANTI IDRICO SANITARIO, ACQUE REFLUE, PIOVANE E IRRIGAZIONE
Edificio personale
IIS e ARP - Piante PT e PC, schemature

COMUNE DI BOLOGNA
SETTORE MOBILITA' SOSTENIBILE E INFRASTRUTTURE

IL DIRETTORE DEL SETTORE
ING. CLETO CARLINI

IL RESPONSABILE DEL PROCEDIMENTO
ING. GIANCARLO SQUBBI

IL DIRETTORE DELL'ESECUZIONE DEL CONTRATTO
ING. MIRKA RIVOLA

SEGRETERIA TECNICA
ing. Barbara Baraldi
arch. Virginia Borrello
ing. Giulio Cimbali
geom. Agnese Fero
ing. Stefania Guadagnini
geom. Luciano Notte
ing. Lisa Ombra
ing. Marco Pesare

GRUPPO DI PROGETTAZIONE

RESPONSABILE DI COMMESSA
ING. PAOLO MARCHETTI
COORDINATORE TECNICO
ING. ALESSANDRO PIAZZA
SISTEMA TRANVIARIO
ING. SANTI CAMINITI
ARCHITETTURA E INSERIMENTO URBANISTICO
ARCH. SEBASTIANO FULCI DE SARNO
OPERE A VERDE
ARCH. NICOLA CANTARELLI
OPERE STRUTTURALI
ING. STEFANO TORTELLA
SEGNALAMENTO E TELECOMUNICAZIONI
ING. ANGELA TORTORELLA
AMBIENTE
PROF. MATTEO MATTIOLI
SICUREZZA
ARCH. SERGIO MOSCHEO
ARCHEOLOGIA
DOTT. CRISTINA BIGAZZI
BIM MANAGER
GEOM. MIRKO CASAROLI

RESP.INTEGRAZIONE PRESTAZIONI SPECIALISTICHE
ING. SANTI CAMINITI
IMPIANTI TECNOLOGICI
ING. SIMONE VILLA
STUDI TRASPORTISTICI
ING. ANDREA SPINOSA
VIABILITA' INTERFERENTE E SOTTOSERVIZI
ING. PIETRO CAMINITI
IDRAULICA E IDROLOGIA
ING. ANDREA BENVENUTI
DEPOSITO
ING. GIORGIO COLETTI
ARMAMENTO
ING. MAURIZIO FALZEA
GEOLOGIA E GEOTECNICA
DOTT. GEOL. ANTONIO PAONE
TRAZIONE ELETTRICA
ING. DOMENICO D'APOLLONIO
IMPIANTI MECCANICI
ING. SALVATORE GIUA

COMMESSA	FASE	LOTTO	WBS	DISCIPLINA	TIPO	NUMERO	REV.	SCALA	NOME FILE
B381	C	D	ND I	RI1	IIS	PT	01	A	1:100	B381-C-D-NDI-RI1-IIS-PT-01-A

REV.	DATA	DESCRIZIONE	REDATTO	VERIFICATO	APPROVATO
A	Ago. 2023	PRIMA EMISSIONE	V. ROSELLI	S. GIUA	S. CAMINITI
B					
C					
D					