REGIONE EMILIA-ROMAGNA

IL RICHIEDENTE:

COMUNE DI LIZZANO IN BELVEDERE (BO)

Procedura di verifica di assoggettabilità a V.I.A. per il progetto della nuova seggiovia esaposto ad ammorsamento automatico "*Polle - Lago Scaffaiolo*"

SEGGIOLA ESAPOSTO APERTA: SCHEMI TIPOLOGICI

GRUPPO DI LAVORO

Progettazione e coordinamento:

ing. Marco Cordeschi (Direttore Tecnico)
ing. Marco Rinaldi
arch. Antonietta Cellini (Resp. Ufficio Progetti)
Ing. Alessandro Collaluda (Ufficio Progetti)
ing. Doriana Febo (Ufficio Progetti)
ing. Nicola Ranieri (Ufficio Progetti)
Ilaria Di Pancrazio (Ufficio Progetti)
geom. Giorgio Stringini (Ufficio Cantieri)

Collaborazioni Specialistiche:

geol. Angelo Spaziani
dott. Daniele Gallassi

Direzione dei lavori:

Viale F. Crispi, 19 b 67100 L'Aquila
Via Zavatti, 3 62012 Civitanova Marche
DIRETTORE TECNICO ing. Marco Cordeschi
tel: 0862 451184 - info@altevie.eu

Member of ORR Federation
CERTIFIED MANAGEMENT SYSTEM ISO 9001

data 12.12.2019	ident. committente ISO_CORNO_ALLE_SCALE	eseguito: ing. Nicola Ranieri	ELABORATO : EG12
revisione 1. 17.01.2020 2. 03.03.2020 3.	codice commessa 01_19_S093_VA	controllato: arch. Antonietta Cellini	
	codice elaborato EG12	approvato: ing. Marco Cordeschi	
		Vietata riproduzione o diffusione senza autorizzazione. Il presente atto non può essere riprodotto né integralmente, né in parte, senza il consenso scritto dello stesso. Esso non deve essere ceduto a terzi, né essere usato per scopi diversi da quelli per i quali è stato rilasciato.	scala: 1:10

VIGILI VETTORI - REGIONE

Regione Emilia Romagna	Comune di Lizzano in Belvedere	Comune di Fanano

N.B. i particolari costruttivi rappresentati costituiscono pura indicazione tipologica ed andranno riferiti, nel progetto esecutivo, alla certificazione CE di ogni singolo costruttore funiviario

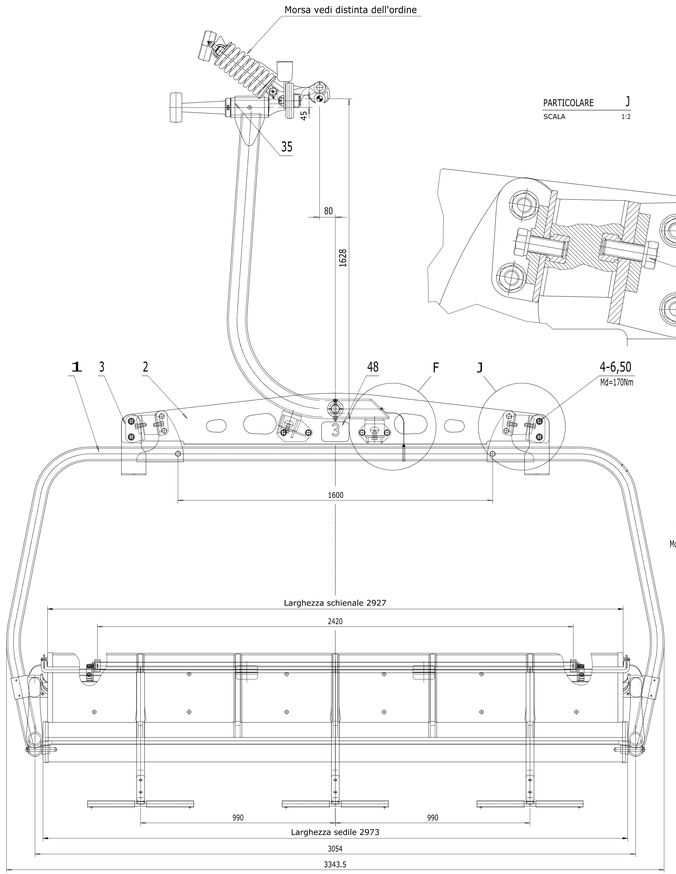

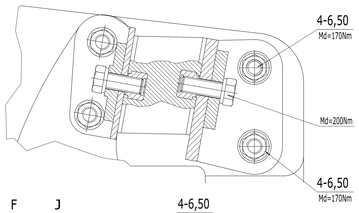

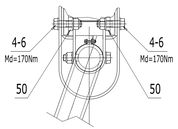

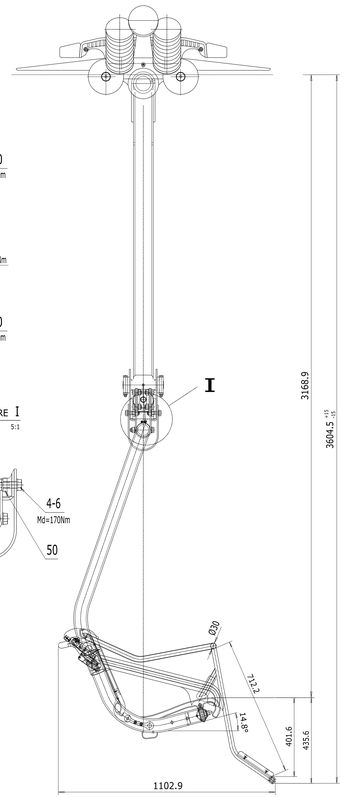

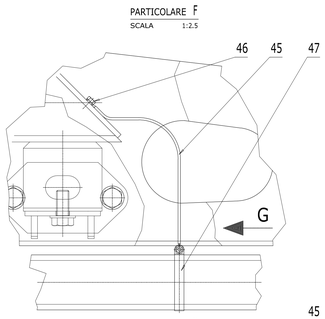

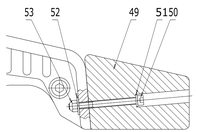

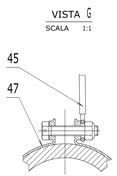

PARTICOLARE H
SCALA 1:2

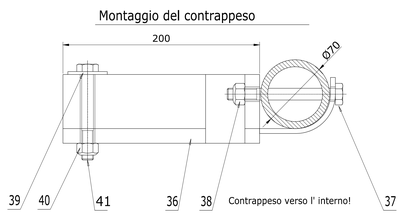

Nota: Al montaggio controllo e manutenzione seguire le istruzioni d` uso!
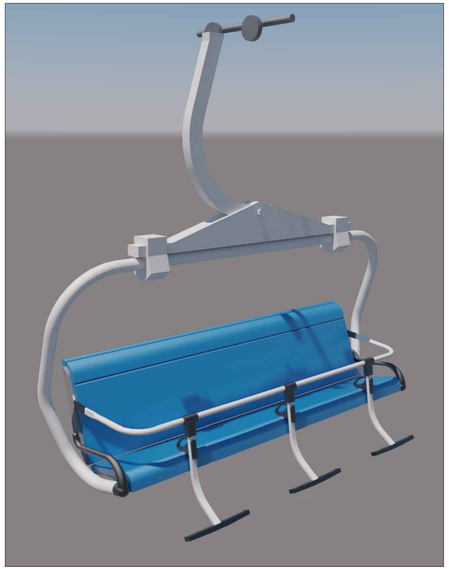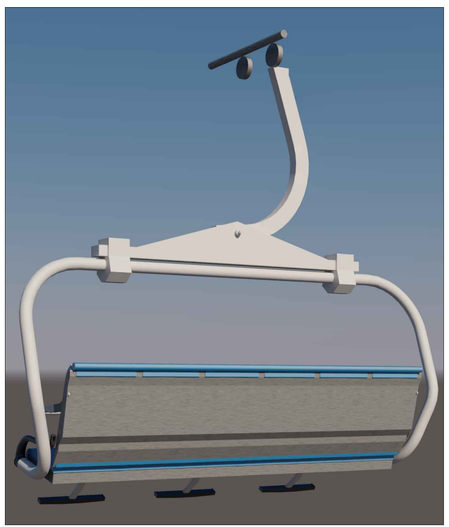
VISTE 3D