SEZIONE A-VR
SCALA 1:100

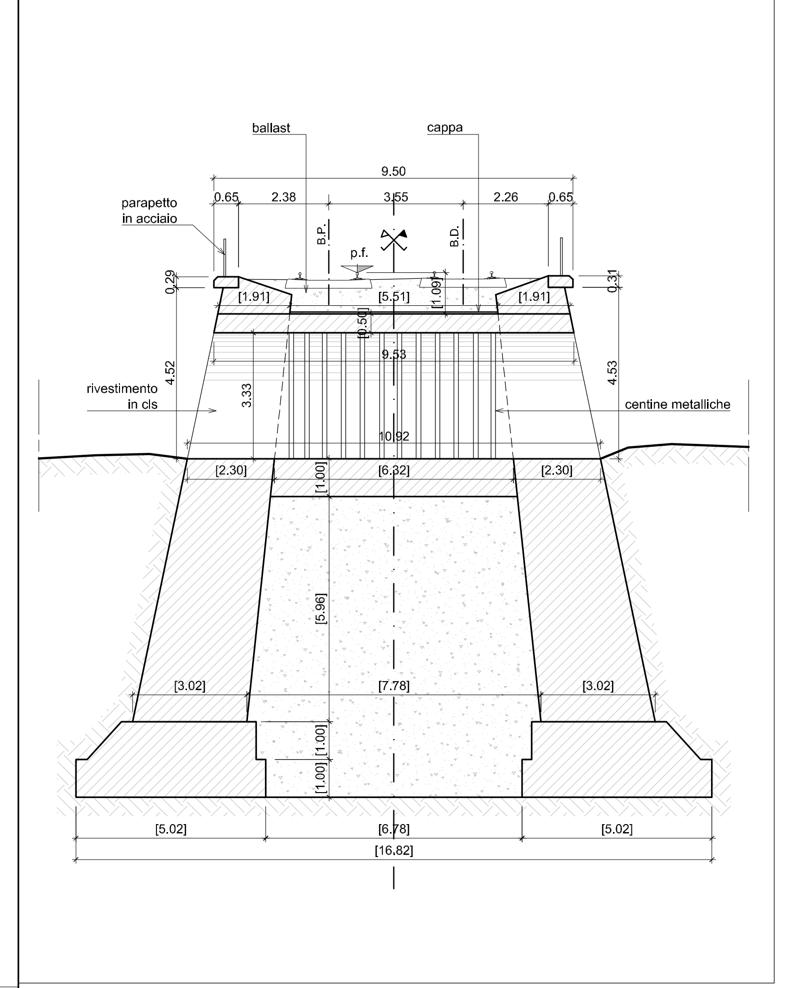

SEZIONE 1-BO
SCALA 1:100

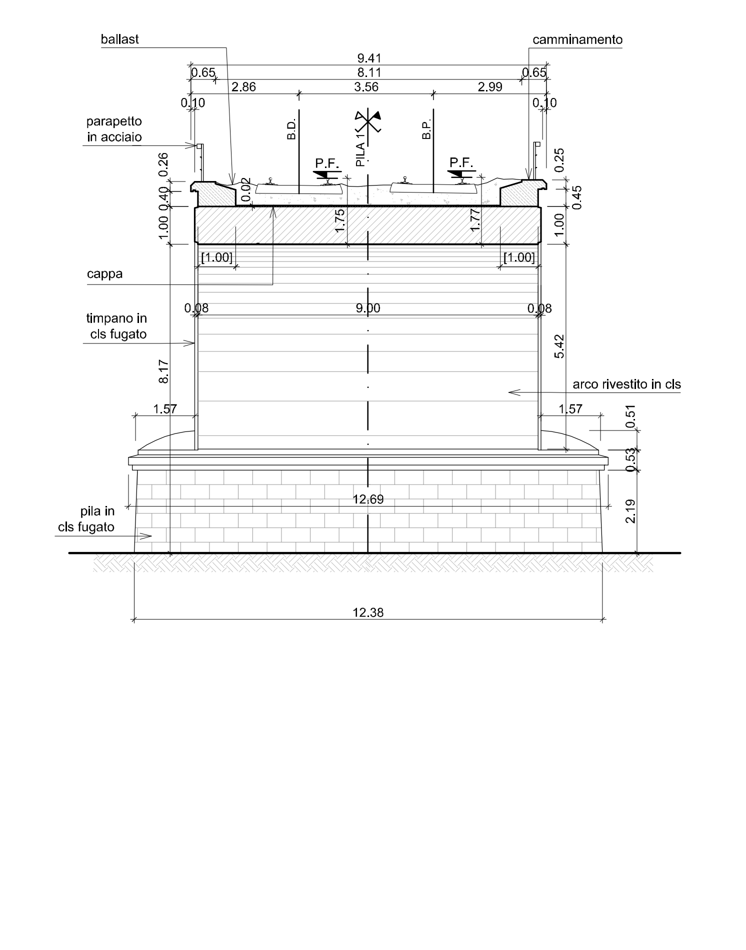

SEZIONE 2-BO
SCALA 1:100

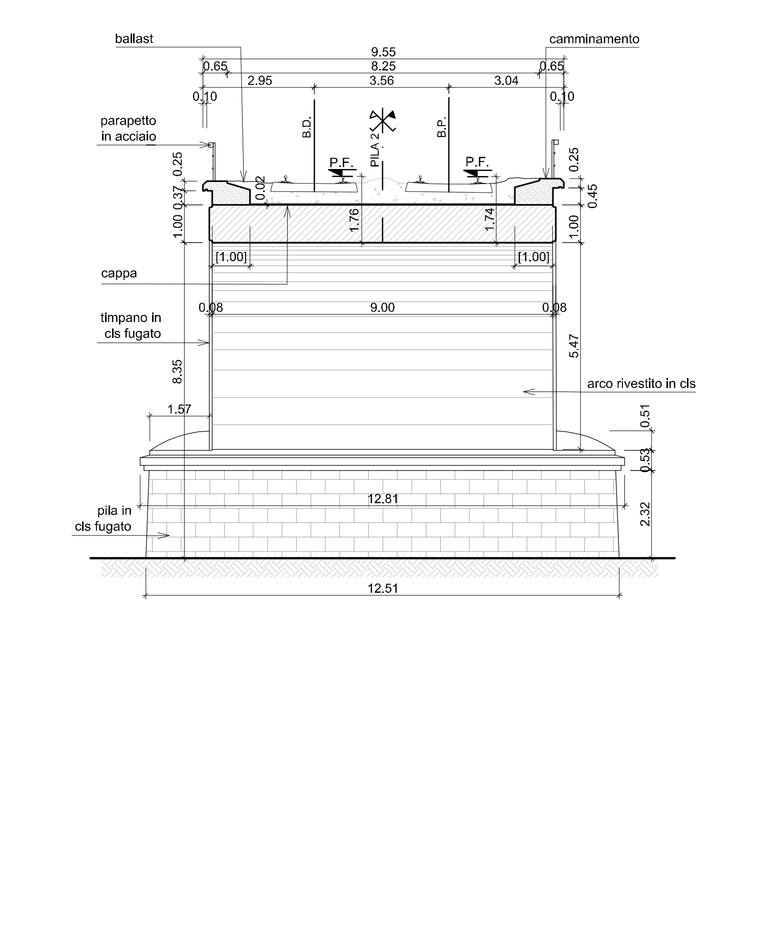

SEZIONE 3-BO
SCALA 1:100

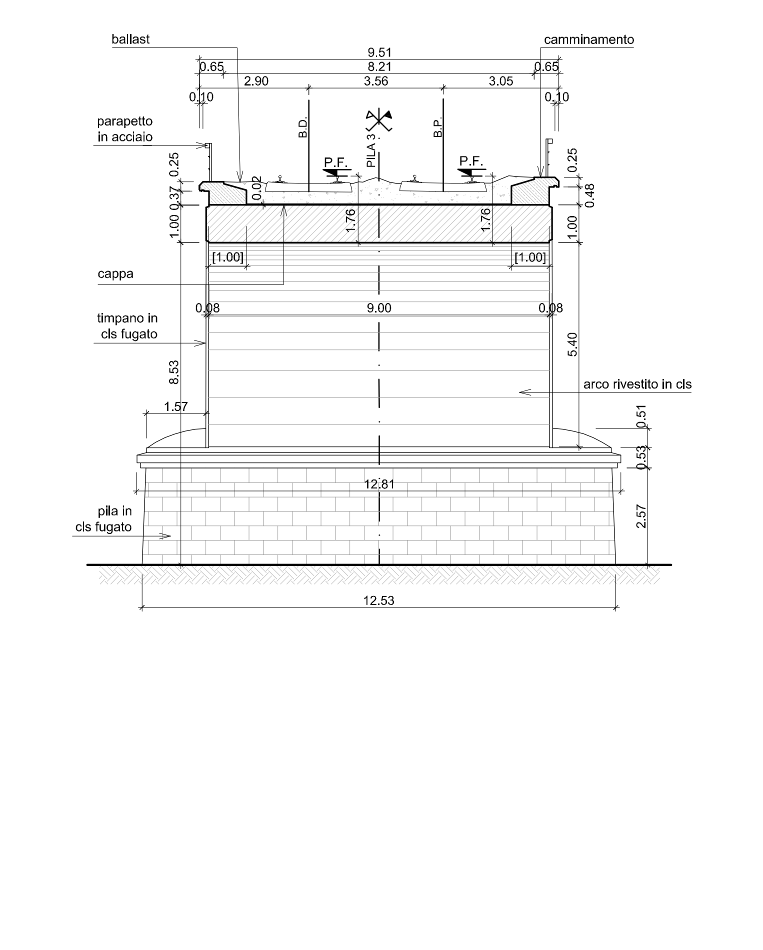

SEZIONE 4-BO
SCALA 1:100

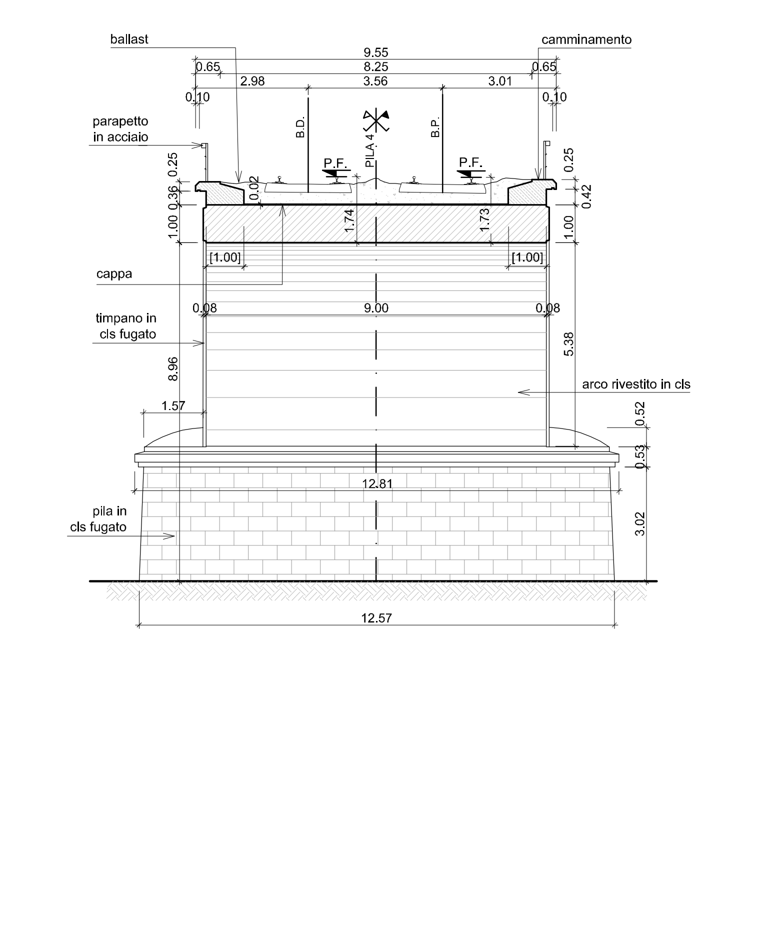

SEZIONE 5-BO
SCALA 1:100

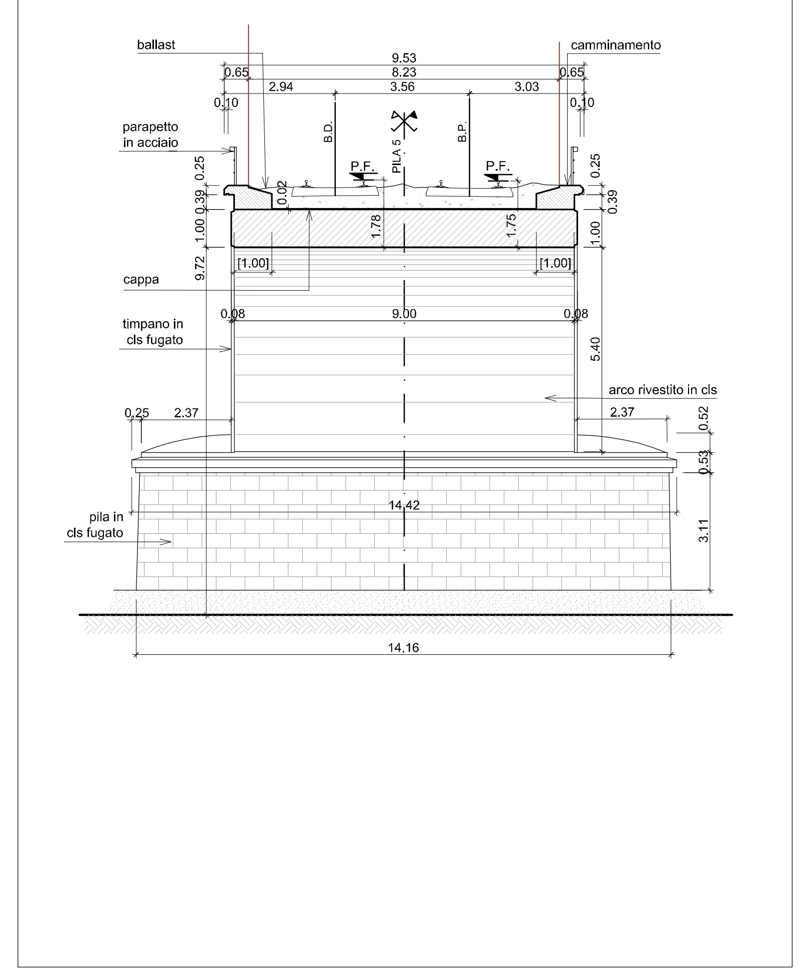

SEZIONE 6-BO
SCALA 1:100

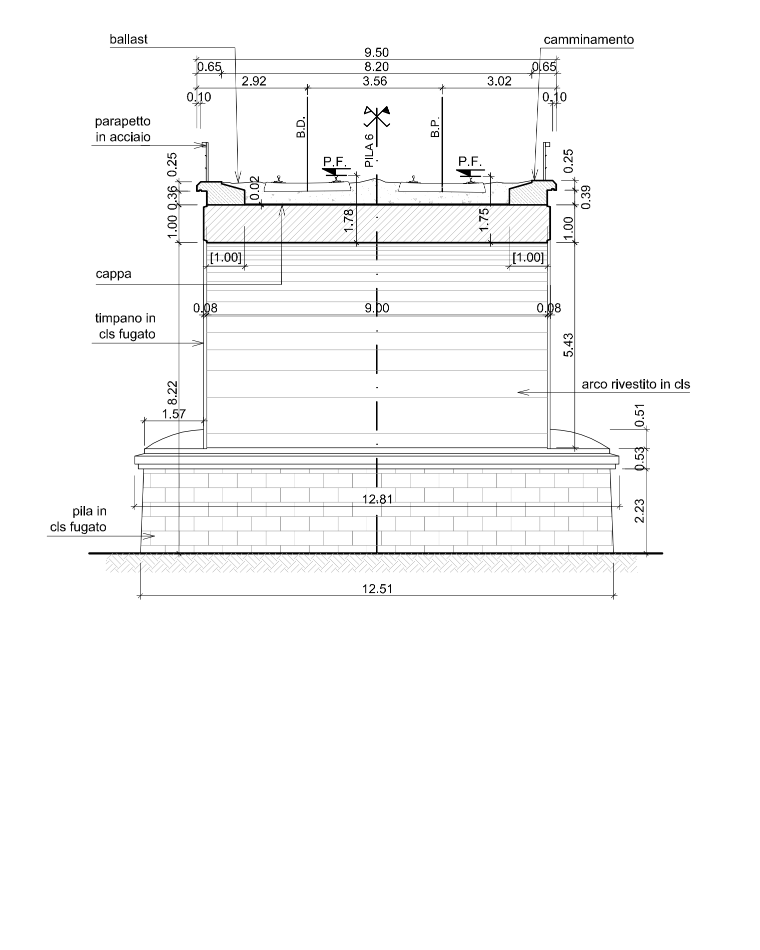

SEZIONE 7-BO
SCALA 1:100

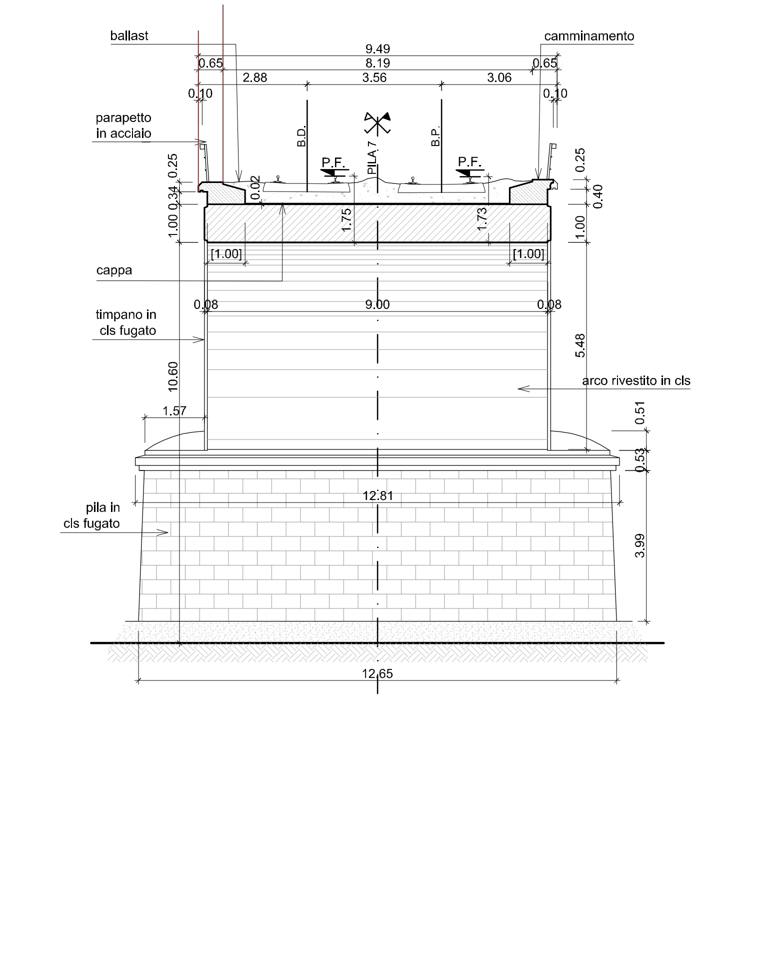

SEZIONE 8-BO
SCALA 1:100

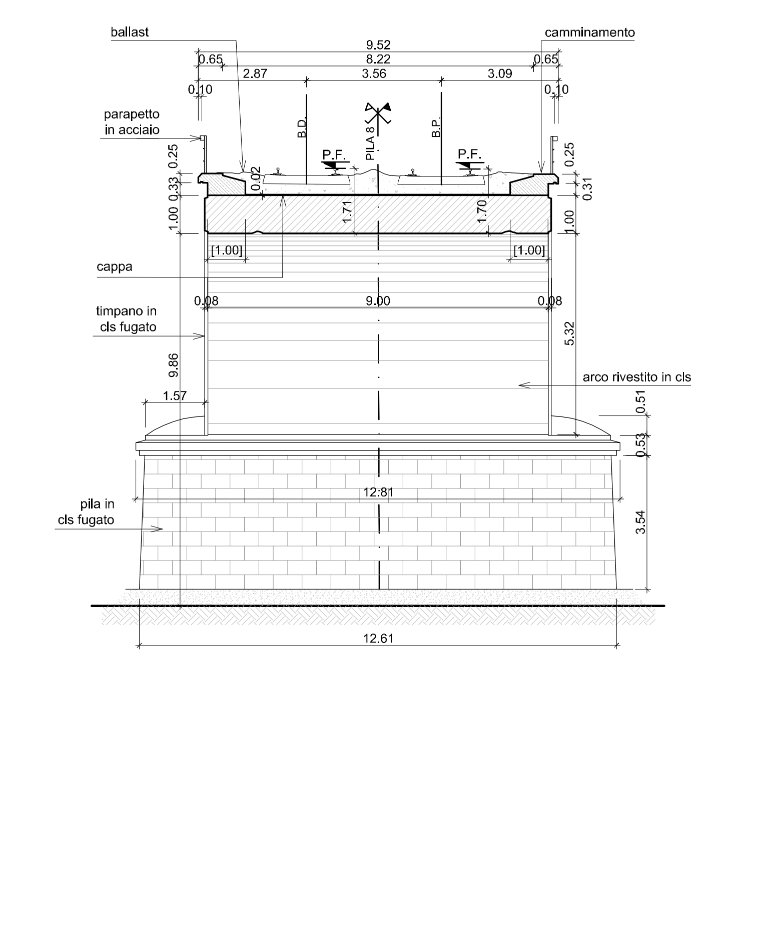

SEZIONE 9-BO
SCALA 1:100

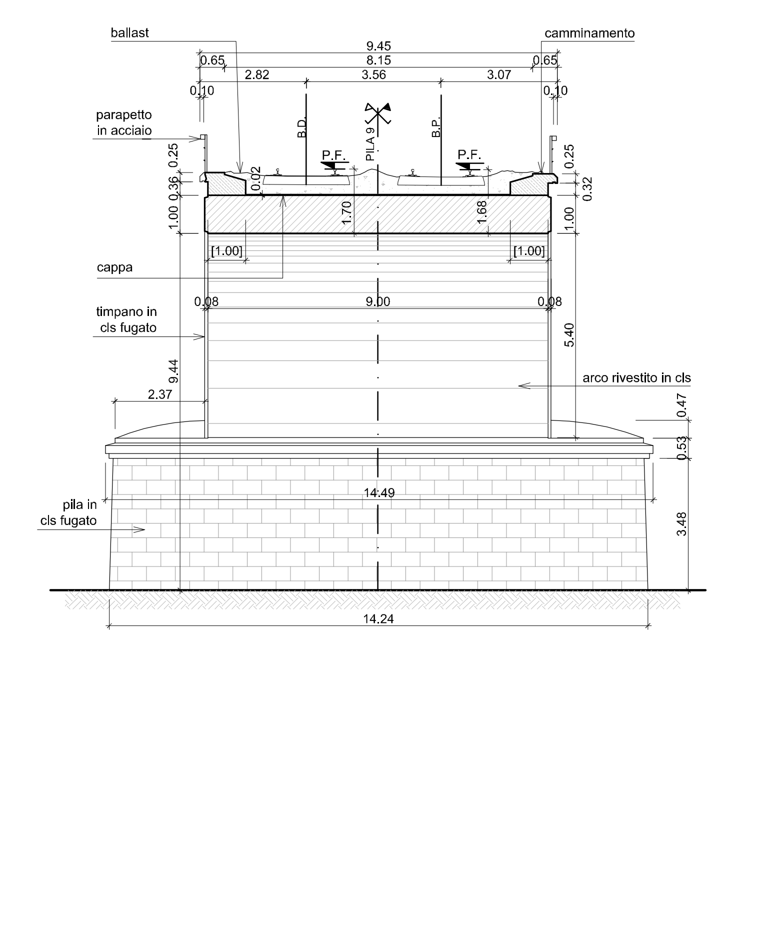

SEZIONE A-BO
SCALA 1:100

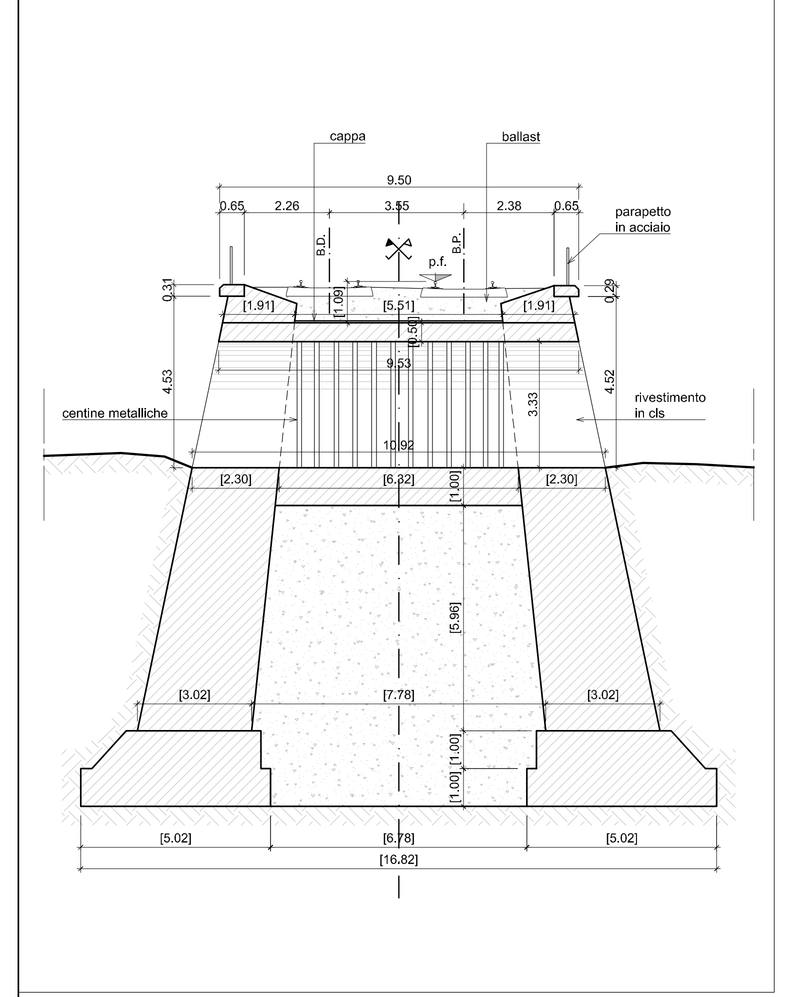

SEZIONE 1-VR
SCALA 1:100

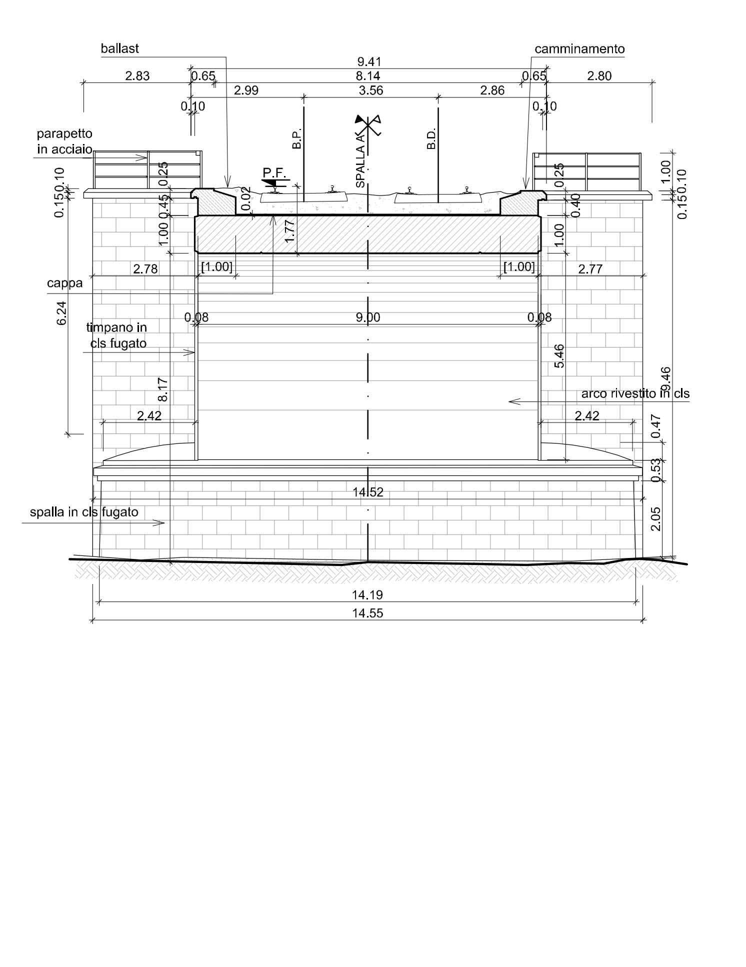

SEZIONE 2-VR
SCALA 1:100

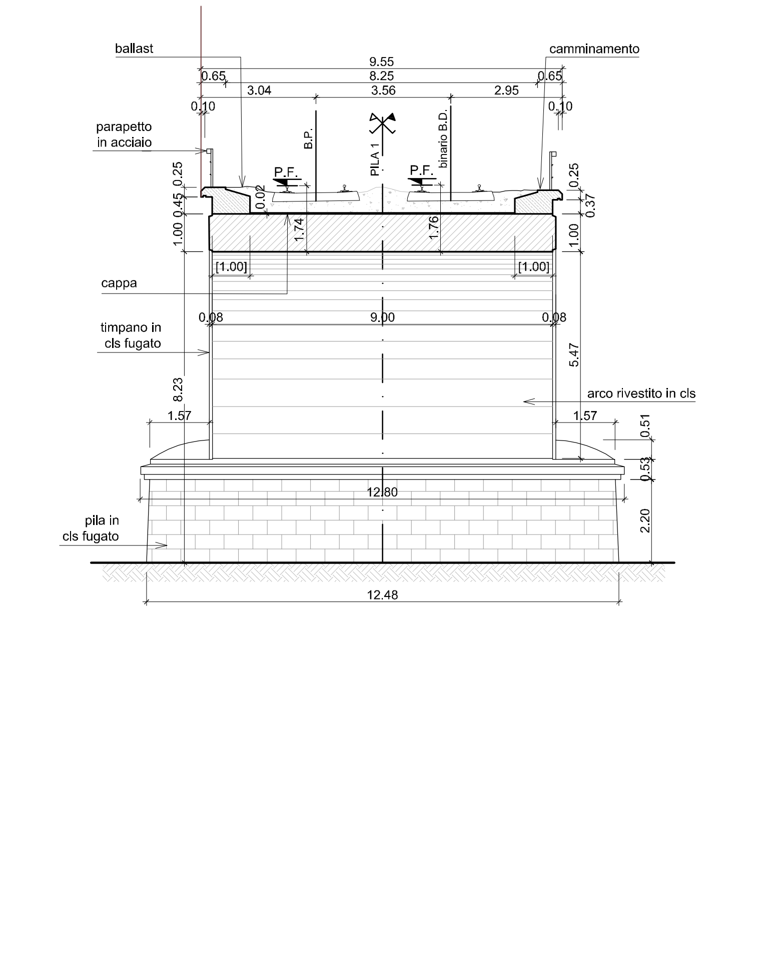

SEZIONE 3-VR
SCALA 1:100

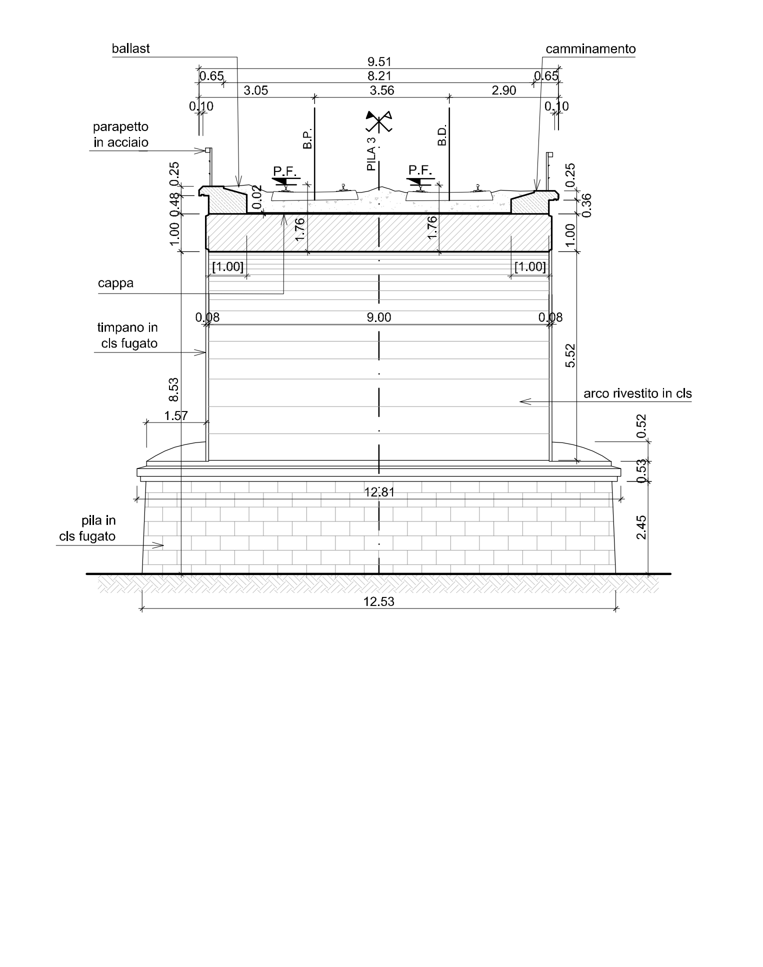

SEZIONE 4-VR
SCALA 1:100

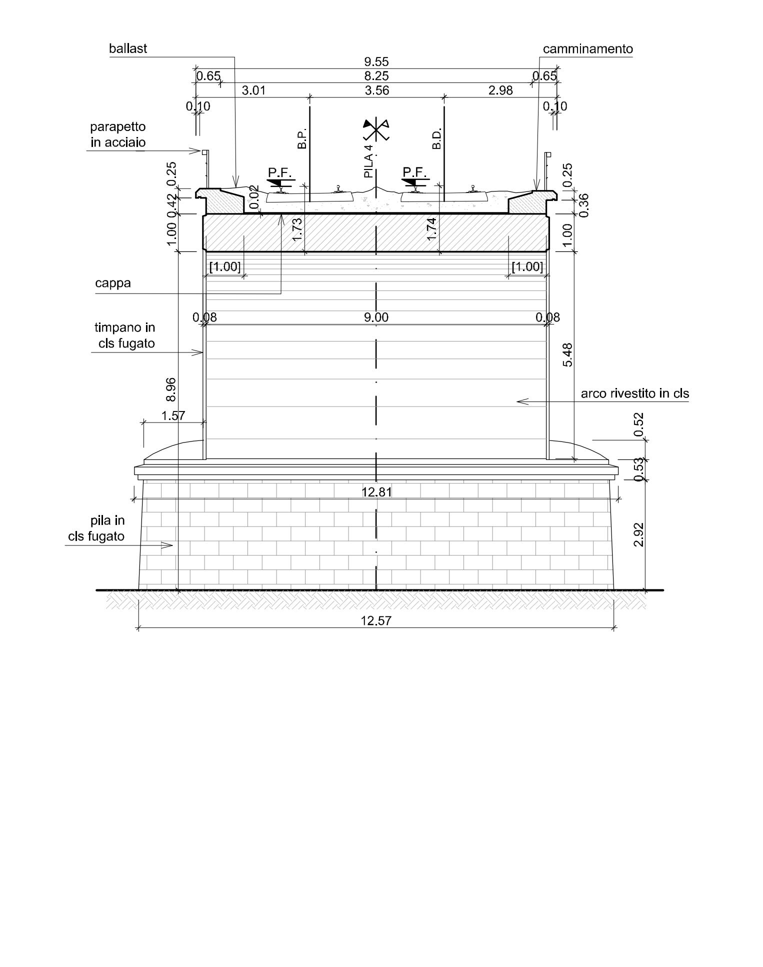

SEZIONE 5-VR
SCALA 1:100

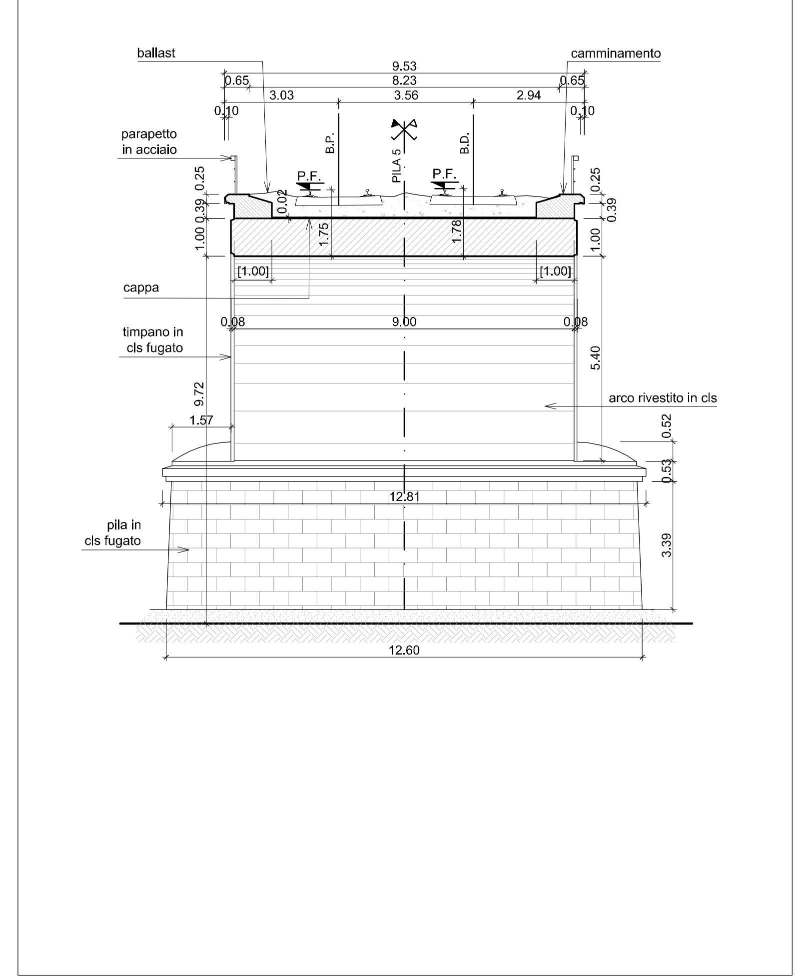

SEZIONE 6-VR
SCALA 1:100

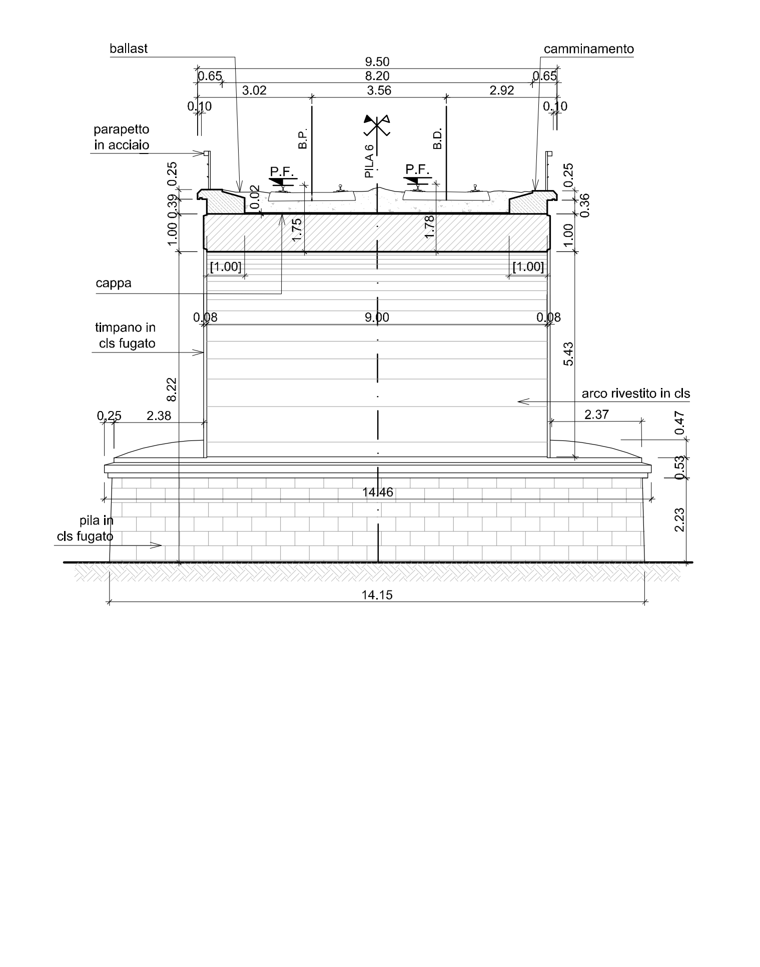

SEZIONE 7-VR
SCALA 1:100

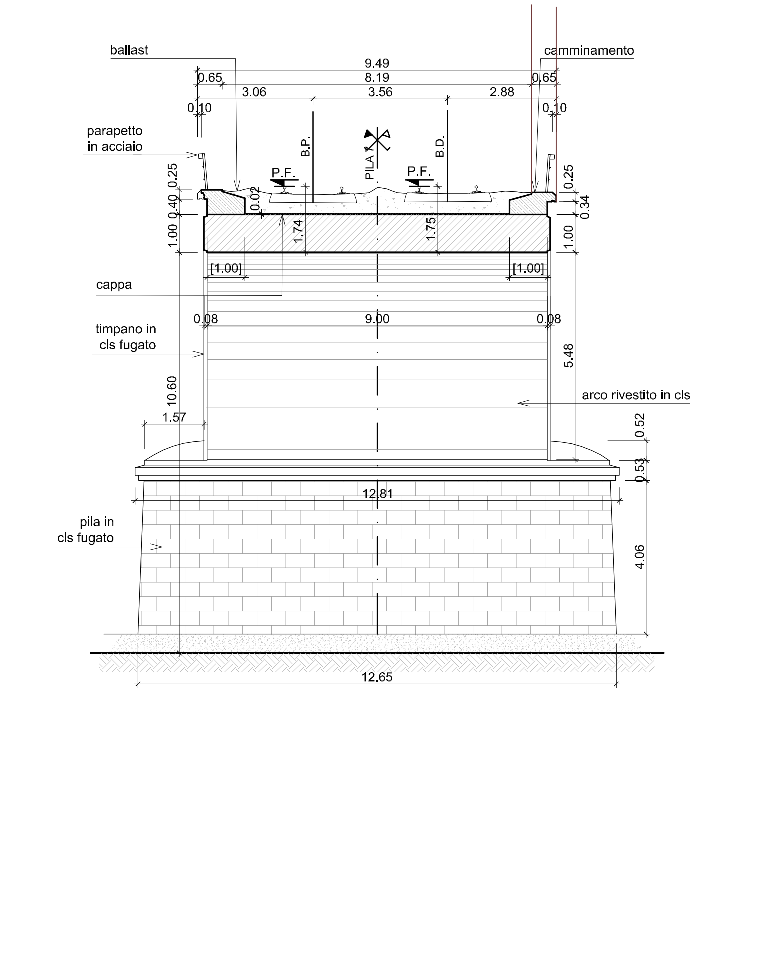

SEZIONE 8-VR
SCALA 1:100

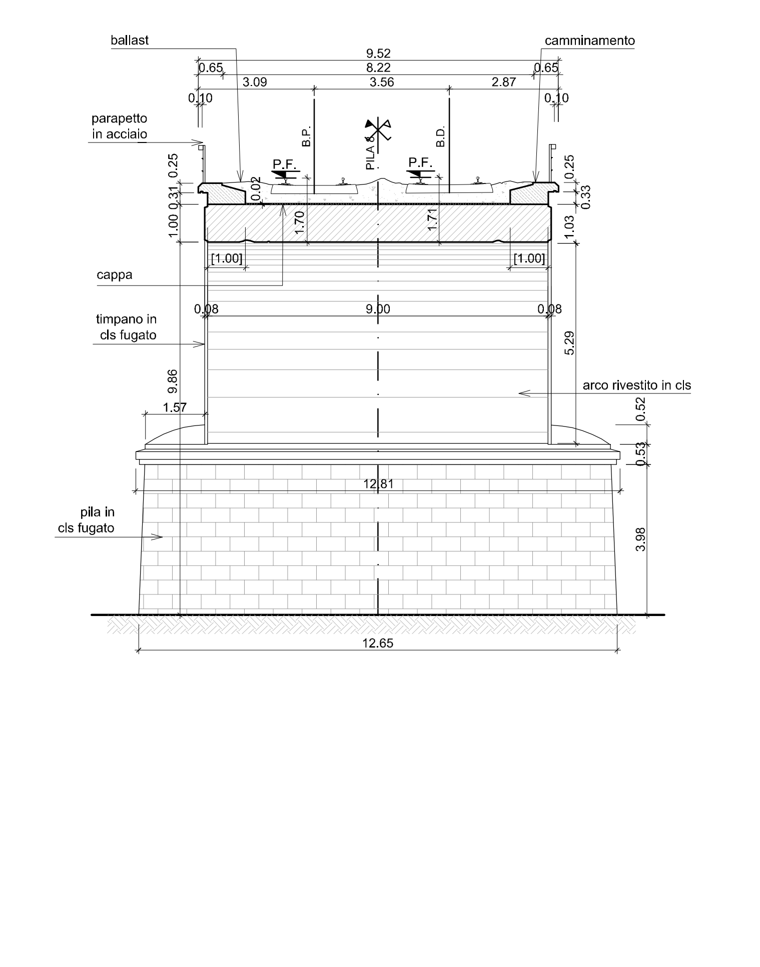

SEZIONE 9-VR
SCALA 1:100

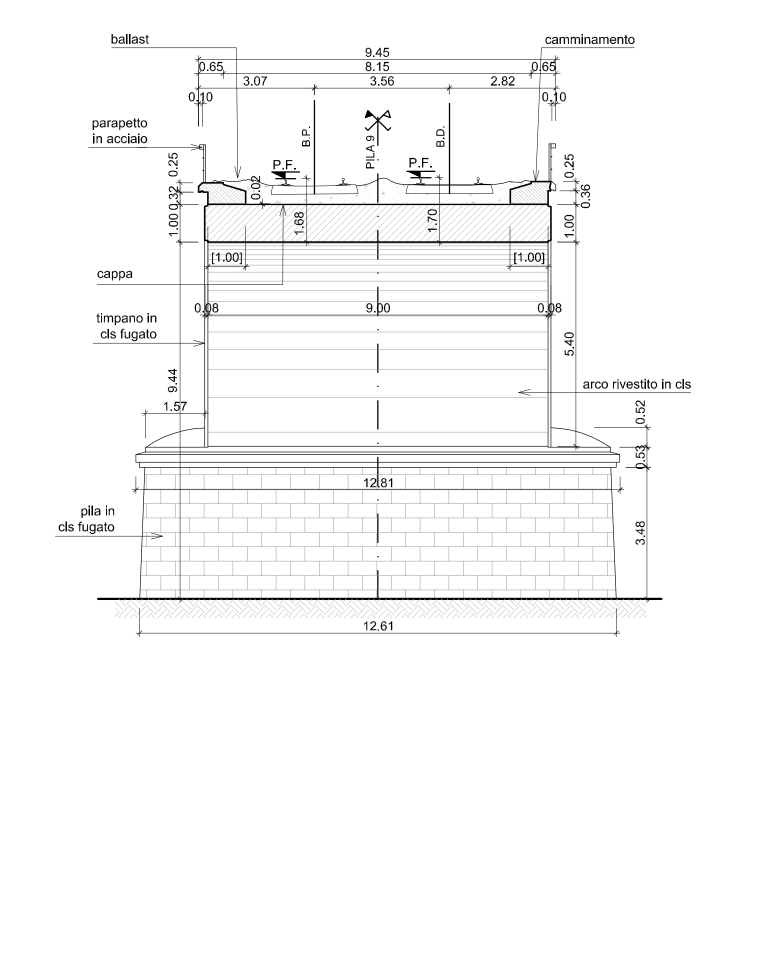

LEGENDA DEI MATERIALI

MATERIALE	IN VISTA	IN SEZIONE
CALCESTRUZZO		
MURATURA IN LATERIZIO		
MURATURA IN PIETRA		
MATERIALE LAPIDEO NON LEGATO		
BALLAST		
TERRENO		
ACQUA		

LEGENDA DELLE QUOTE

4.29 — QUOTA RISULTANTE DA RILIEVO

(4.29) — QUOTA RISULTANTE DA CAROTAGGIO

[4.29] — QUOTA RISULTANTE DA DISEGNO D'ARCHIVIO

N.B.: LE QUOTE GPS SONO RIFERITE ALLA RETE DINAMICA NAZIONALE IGM.

Coordinate UTM-ED50 fuso 32

INIZIO PONTE X = 683588.084 Y = 4934883.567

FINE PONTE X = 684010.572 Y = 4934685.615

COMMITTENTE:

RETE FERROVIARIA ITALIANA S.p.A.

DIREZIONE TERRITORIALE PRODUZIONE DI BOLOGNA

PROGETTAZIONE:

VIA INGEGNERIA S.R.L.
Via Flaminia Vecchia, 999
00189 Roma (RM) Italia
Tel.: +39 06 3327441 - Fax: +39 06 33219798
Email: via@via.it

Innovazioni territoriali e ricerche ambientali

INTERA S.R.L.
Viale Castrense, 8
00139 Roma (RM) Italia
Tel.: +39 06 70613211 - Fax: +39 0670399382
Email: segreteria@interasrl.it

A.A.SOGGETTO TECNICO: S.O. INGEGNERIA - DIREZIONE TERRITORIALE PRODUZIONE BOLOGNA

PROGETTO DEFINITIVO

Linea di Cintura di Bologna
Ponte sul fiume Reno al Km 8+383
Messa in sicurezza con risagomatura, impermeabilizzazione e risanamento

Stato di Fatto (rilievo topografico)

Rilievo Geometrico/strutturale Ponte - Prospetti pile e spalle - 1/2

SCALA 1:100

Foglio 1 di 1

PROGETTO/ANNO	SOTTOPR.	LIVELLO	NOME DOC.	PROGR.OP.	FASE FUNZ. NO SISTEMA	NUMERAZ.
1 8 2 4 1 7	I 0 1	P D	T S P N	1 5	0 2	E 0 0 9

Revis.	Descrizione	Progettista	Data	Verificato	Data	Approvato	Data	Autorizzato	Data
A	Prima emissione	M. DI Girolamo / -	08/11/2019	C. Minoli / -	08/11/2019	M. Uccellatori / -	08/11/2019	E. Lolli / -	08/11/2019
-	-	- / -	-	- / -	-	- / -	-	- / -	-
-	-	- / -	-	- / -	-	- / -	-	- / -	-
-	-	- / -	-	- / -	-	- / -	-	- / -	-

POSIZIONE ARCHIVIO

LINEA	SEDE TECN.	NOME DOC.	NUMERAZ.
L 1 0 1	T R 4 2 3 7	T S P N	

Verificato e trasmesso	Data	Convalidato	Data	Archiviato	Data

File: 182417-I01-PD-TSPN-15-02-E009A.dwg