1 PLANIMETRIA VIADOTTO
1:500

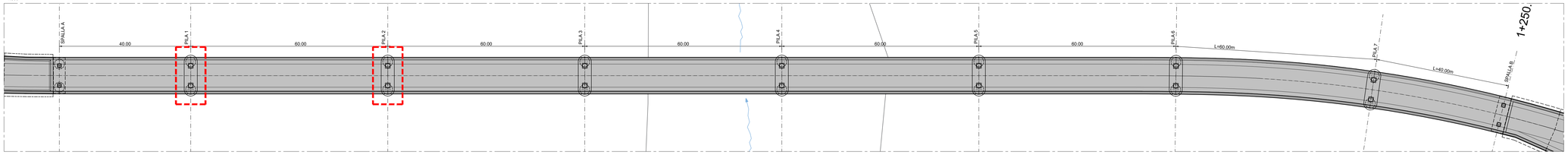

2 PILA 1
1:50

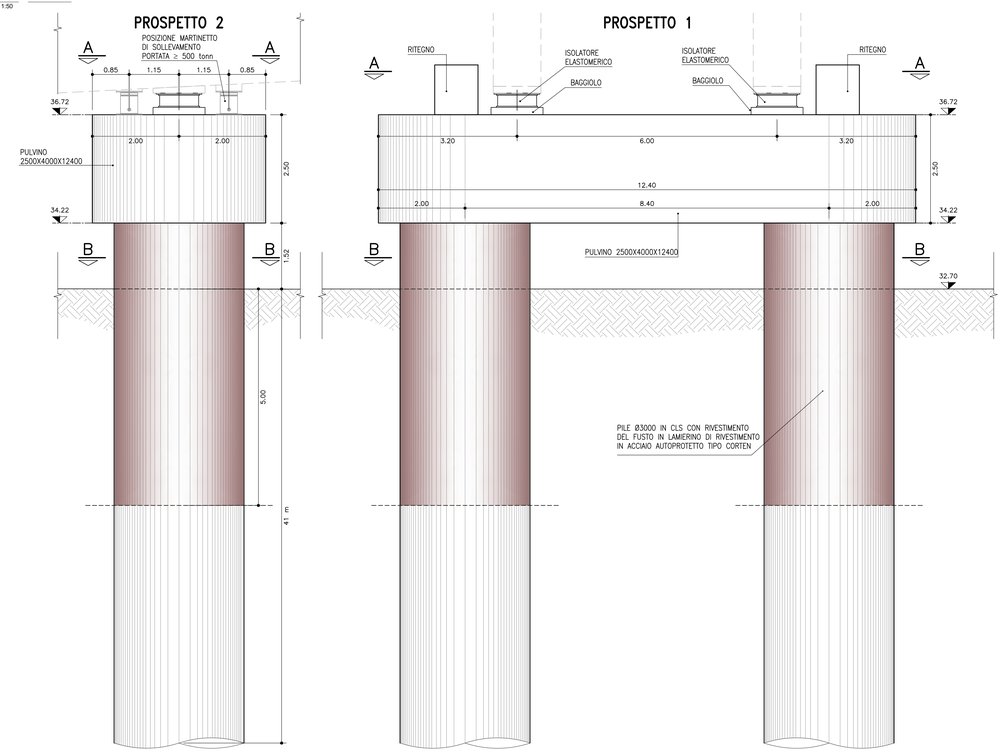

3 PILA 2
1:50

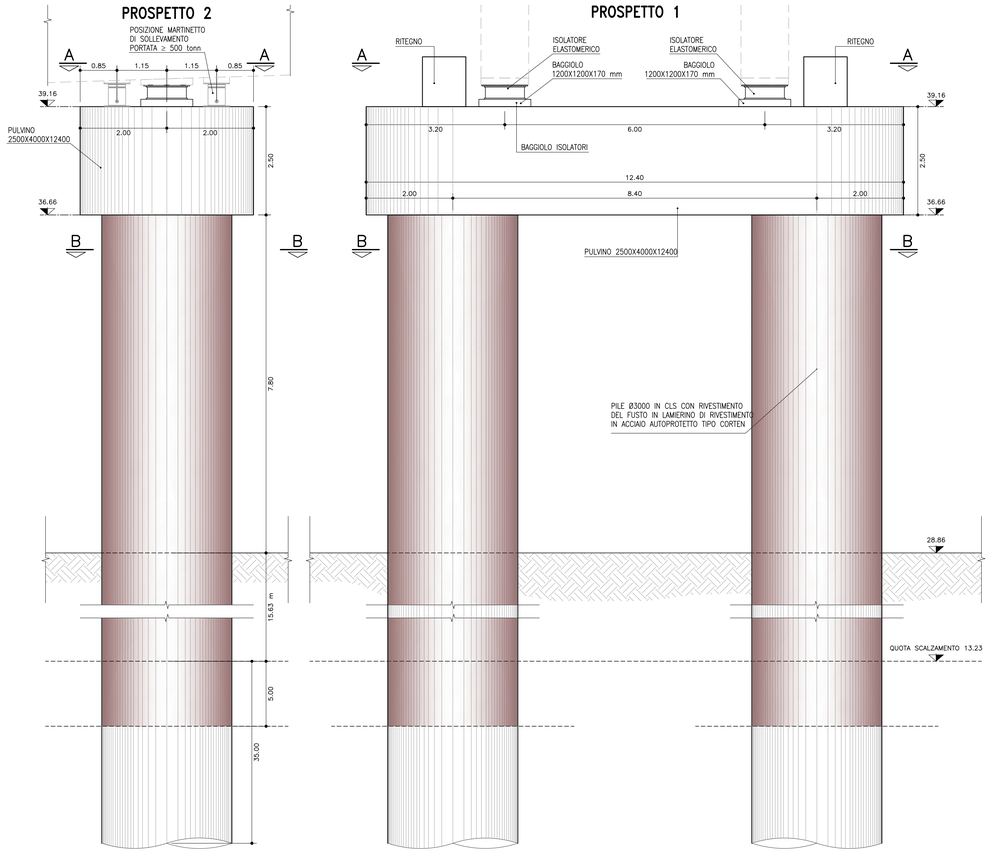

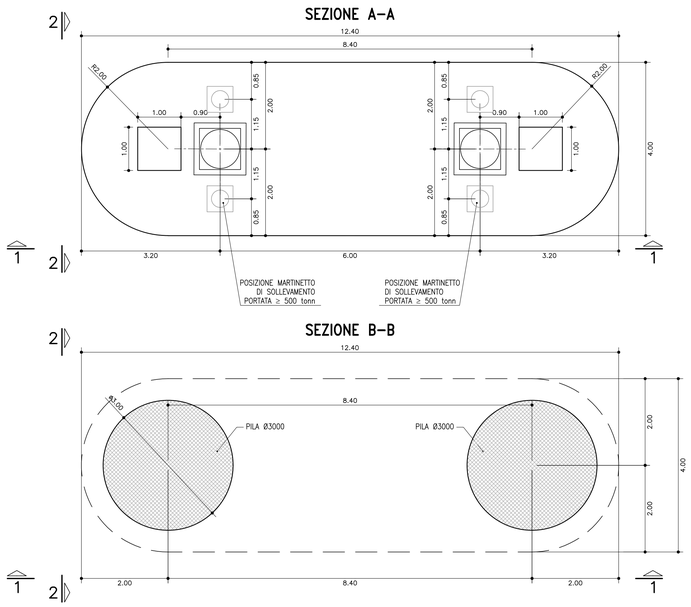

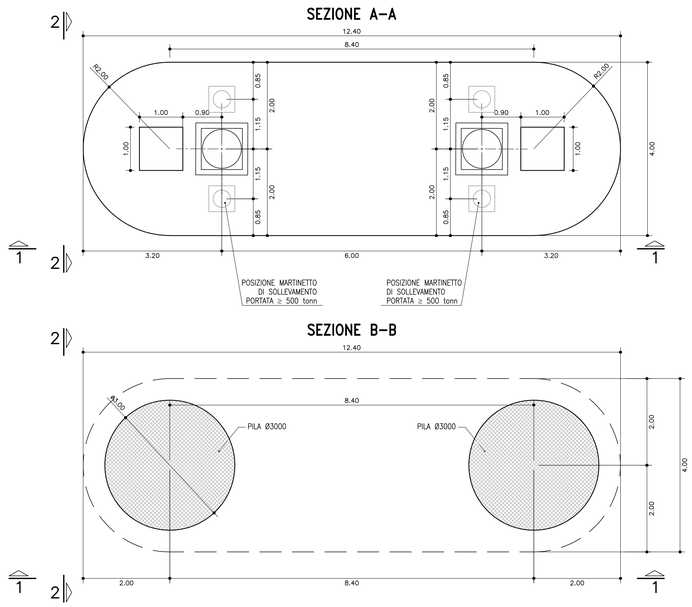

0 5 10 20 30 40 50
SCALA 1 : 500

0 0.5 1 2 3 4 5
SCALA 1 : 50

autostrade per l'italia

AUTOSTRADA (A14) : BOLOGNA-BARI-TARANTO
TRATTO: BOLOGNA BORGO PANIGALE - BOLOGNA SAN LAZZARO

POTENZIAMENTO IN SEDE DEL SISTEMA AUTOSTRADALE E TANGENZIALE DI BOLOGNA
INTERVENTI DI COMPLETAMENTO DELLA RETE VIARIA DI ADDUZIONE INTERMEDIA DI PIANURA

PROGETTO DEFINITIVO

CORPO STRADALE

OPERE D'ARTE MAGGIORI
NUOVO PONTE FIUME RENO

CARPENTERIA PILE E FONDAZIONI
TAV 1 DI 4

IL PROGETTISTA SPECIALISTICO	IL RESPONSABILE INTEGRAZIONE PRESTAZIONI SPECIALISTICHE	IL DIRETTORE TECNICO
Ing. Umberto Mele Ord. Ingg. Milano N. A18541 Responsabile Nuove Opere	Ing. Raffaele Rinaldesi Ord. Ingg. Macerata N. A1068	Ing. Nadia Zorato Ord. Ingg. Milano N. A19438 T.A. - Ponti e Viadotti

CODICE IDENTIFICATIVO

RIFERIMENTO PROGETTO				RIFERIMENTO DIRETTORIO				RIFERIMENTO ELABORATO				ORDINATORE
Codice Commessa	Lotto, Sub-Prog, Cod. Appalto	Fase	Capitolo	Paragrafo	W B S	Parte d'opera	Tip	Disciplina	Progressivo	Rev.		00
111443	0001	PD	RQ	V01	00000	00000	D	STR	0007	-0		SCALA: 1:500 - 1:50

ENGINEER COORDINATOR:	SUPPORTO SPECIALISTICO:	REVISIONE n.	data
Arch. Flavio Camboni Ing. Raffaele Rinaldesi		0	DICEMBRE 2021
REDATTO:	VERIFICATO:		

TECNE Sustainable Engineering

VISTO DEL COMMITTENTE	VISTO DEL CONCEDENTE
autostrade per l'italia IL RESPONSABILE UNICO DEL PROCEDIMENTO Ing. Fabio Vlaviti	Ministero delle Infrastrutture e della mobilità sostenibili DIPARTIMENTO PER LA PROGRAMMAZIONE GLI INVESTIMENTI IN TRASPORTO E NOTE U.O. VIGILANZA AUTOSTRADE

IL PRESENTE DOCUMENTO NON POTRÀ ESSERE COPIATO, RIPRODOTTO O ALTRIMENTI PUBBLICATO, IN TUTTO O IN PARTE, SENZA IL CONSENSO SCRITTO DELLA SOC. AUTOSTRADE PER L'ITALIA S.P.A.. OGNI UTILIZZO NON AUTORIZZATO SARÀ PERSEGUITO A NORMA DI LEGGE.
THIS DOCUMENT MAY NOT BE COPIED, REPRODUCED OR PUBLISHED, EITHER IN PART OR IN ITS ENTIRETY, WITHOUT THE WRITTEN PERMISSION OF SOC. AUTOSTRADE PER L'ITALIA S.P.A., UNAUTHORIZED USE WILL BE PROSECUTED BY LAW.