1 PLANIMETRIA VIADOTTO
1:500

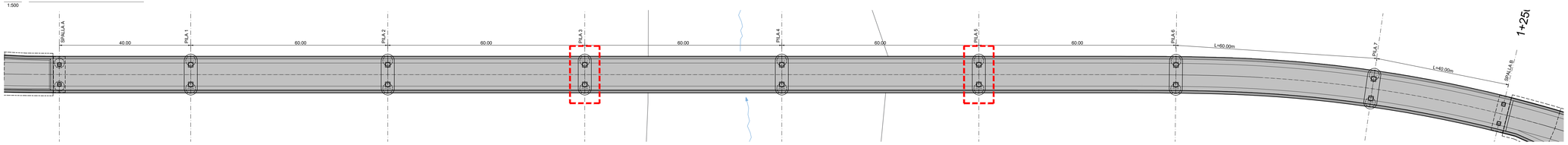

2 PILA 3
1:50

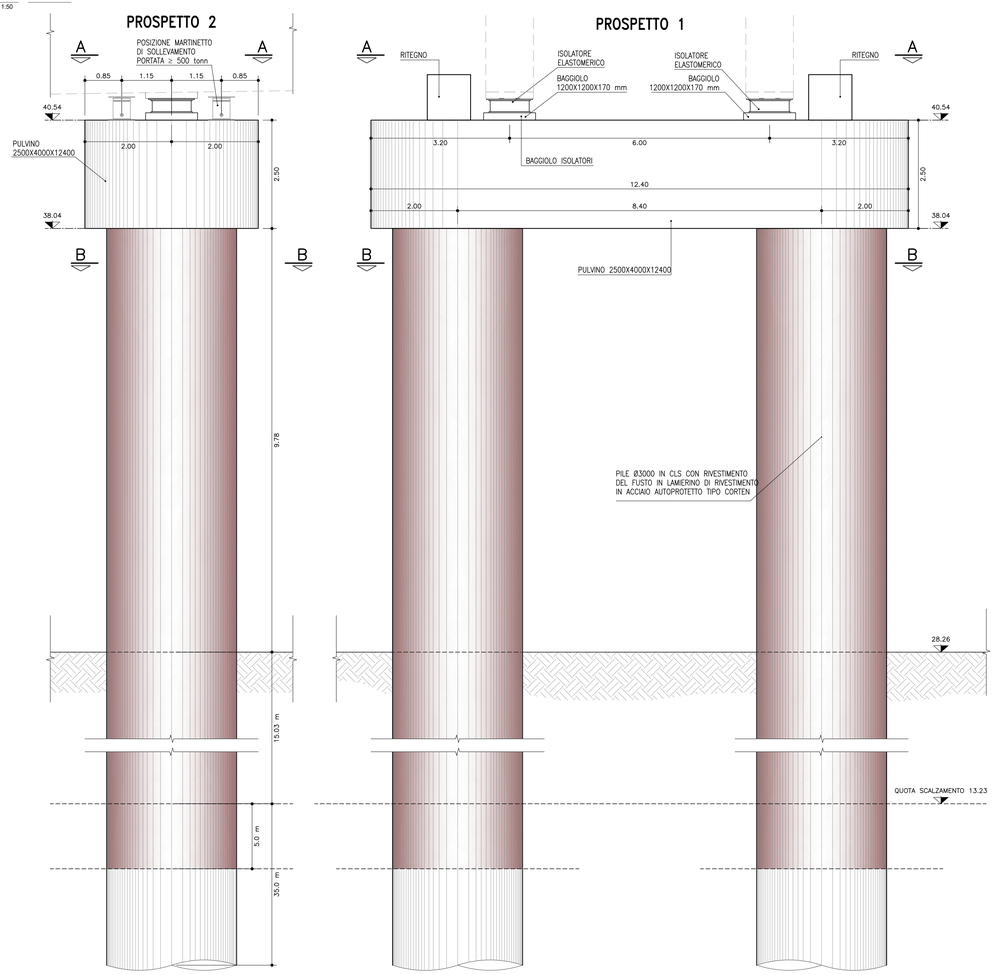

3 PILA 5
1:50

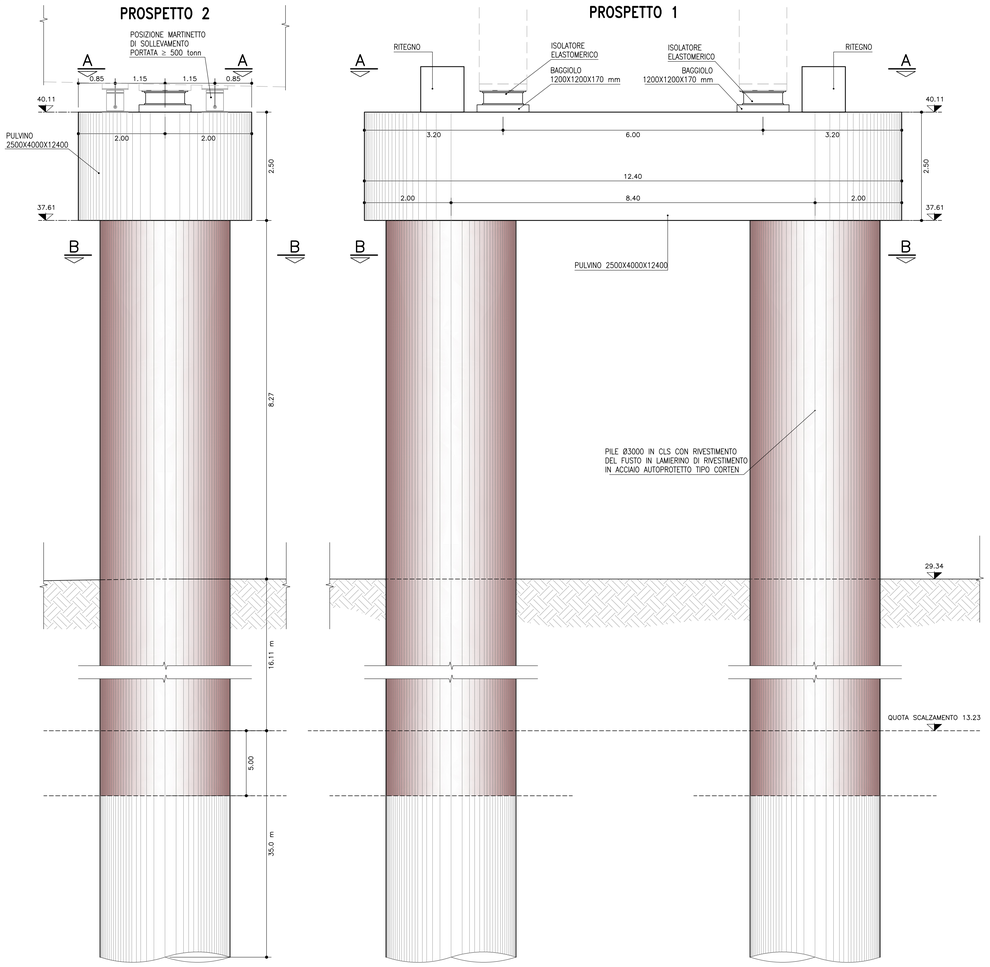

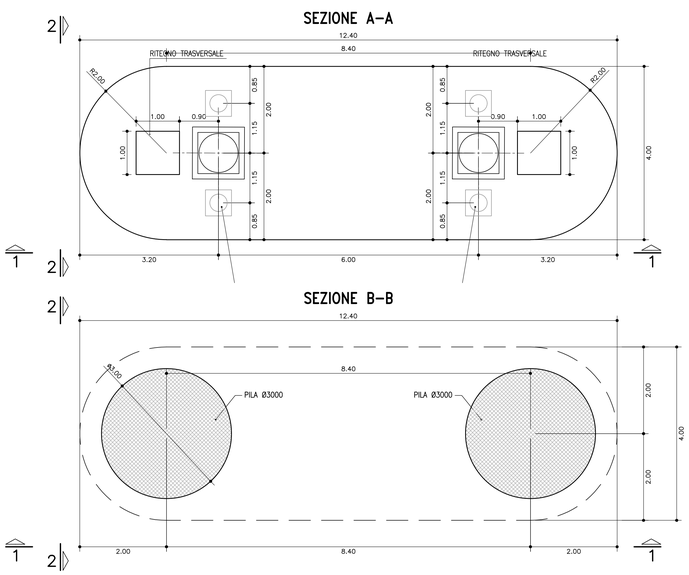

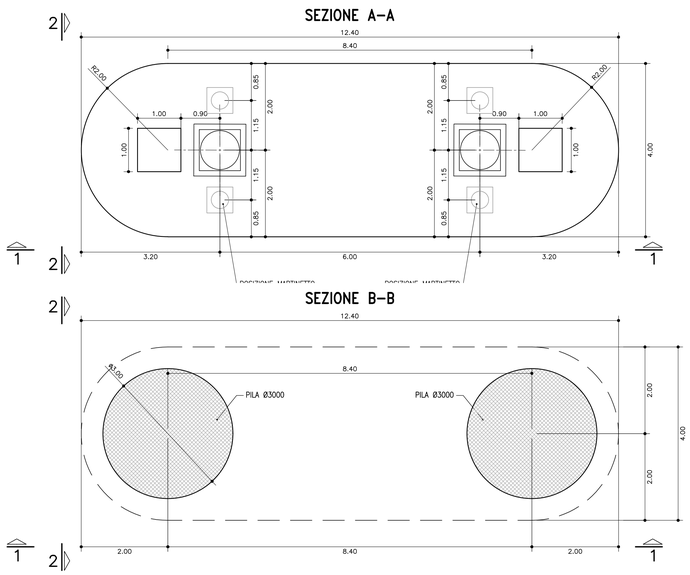

0 5 10 20 30 40 50
SCALA 1 : 500

0 0.5 1 2 3 4 5
SCALA 1 : 50

autostrade per l'italia

AUTOSTRADA (A14) : BOLOGNA-BARI-TARANTO
TRATTO: BOLOGNA BORGO PANIGALE - BOLOGNA SAN LAZZARO

POTENZIAMENTO IN SEDE DEL SISTEMA AUTOSTRADALE E TANGENZIALE DI BOLOGNA
INTERVENTI DI COMPLETAMENTO DELLA RETE VIARIA DI ADDUZIONE INTERMEDIA DI PIANURA

PROGETTO DEFINITIVO

CORPO STRADALE

OPERE D'ARTE MAGGIORI
NUOVO PONTE FIUME RENO

CARPENTERIA PILE E FONDAZIONI
TAV 2 DI 4

IL PROGETTISTA SPECIALISTICO	IL RESPONSABILE INTEGRAZIONE PRESTAZIONI SPECIALISTICHE	IL DIRETTORE TECNICO
Ing. Umberto Miele Ord. Ingg. Milano N. A18641 Responsabile Nuove Opere	Ing. Raffaele Rinaldesi Ord. Ingg. Macerata N. A1068	Ing. Nadia Zorzato Ord. Ingg. Milano N. A19438 T.A. - Ponti e Viadotti

CODICE IDENTIFICATIVO												ORDINATORE
RIFERIMENTO PROGETTO			RIFERIMENTO DIRETTORIO					RIFERIMENTO ELABORATO				00
Codice Commessa	Lotto, Sub-Prog, Cod. Appalto	Fase	Capitolo	Paragrafo	W B S	Parte d'opera		Tip	Disciplina	Progressivo	Rev.	SCALA:
111443	0001	PD	RQ	V01	00000	00000		D	STR	0008	-0	1:500 - 1:50

TECNE Sustainable Engineering

ENGINEER COORDINATOR:	SUPPORTO SPECIALISTICO:	REVISIONE	
Arch. Flavio Camboni Ing. Raffaele Rinaldesi		n.	data
		0	DICEMBRE 2021
REDATTO:	VERIFICATO:		

VISTO DEL COMMITTENTE	VISTO DEL CONCEDENTE
autostrade per l'italia IL RESPONSABILE UNICO DEL PROCEDIMENTO Ing. Fabio Vianello	Ministero delle Infrastrutture e della mobilità sostenibili DIPARTIMENTO PER LA VIGILANZA SULLE INFRASTRUTTURE STRADALI E AUTOSTRADALI IL DIRIGENTE DEL DIPARTIMENTO Ing. Vincenzo Cinque

IL PRESENTE DOCUMENTO NON POTRA' ESSERE COPIATO, RIPRODOTTO O ALTRIMENTI PUBBLICATO, IN TUTTO O IN PARTE, SENZA IL CONSENSO SCRITTO DELLA SOC. AUTOSTRADE PER L'ITALIA S.P.A.- DOM LITIZZO NON AUTORIZZATO. DARM PERSEGUITO A NORMA DI LEGGE.
THIS DOCUMENT MAY NOT BE COPIED, REPRODUCED OR PUBLISHED, EITHER IN PART OR IN ITS ENTIRETY, WITHOUT THE WRITTEN PERMISSION OF SOC. AUTOSTRADE PER L'ITALIA S.P.A., UNAUTHORIZED USE WILL BE PROSECUTED BY LAW.