ROTATORIA RO001

N.B. dove non indicato sono intesi due conduttori unipolari

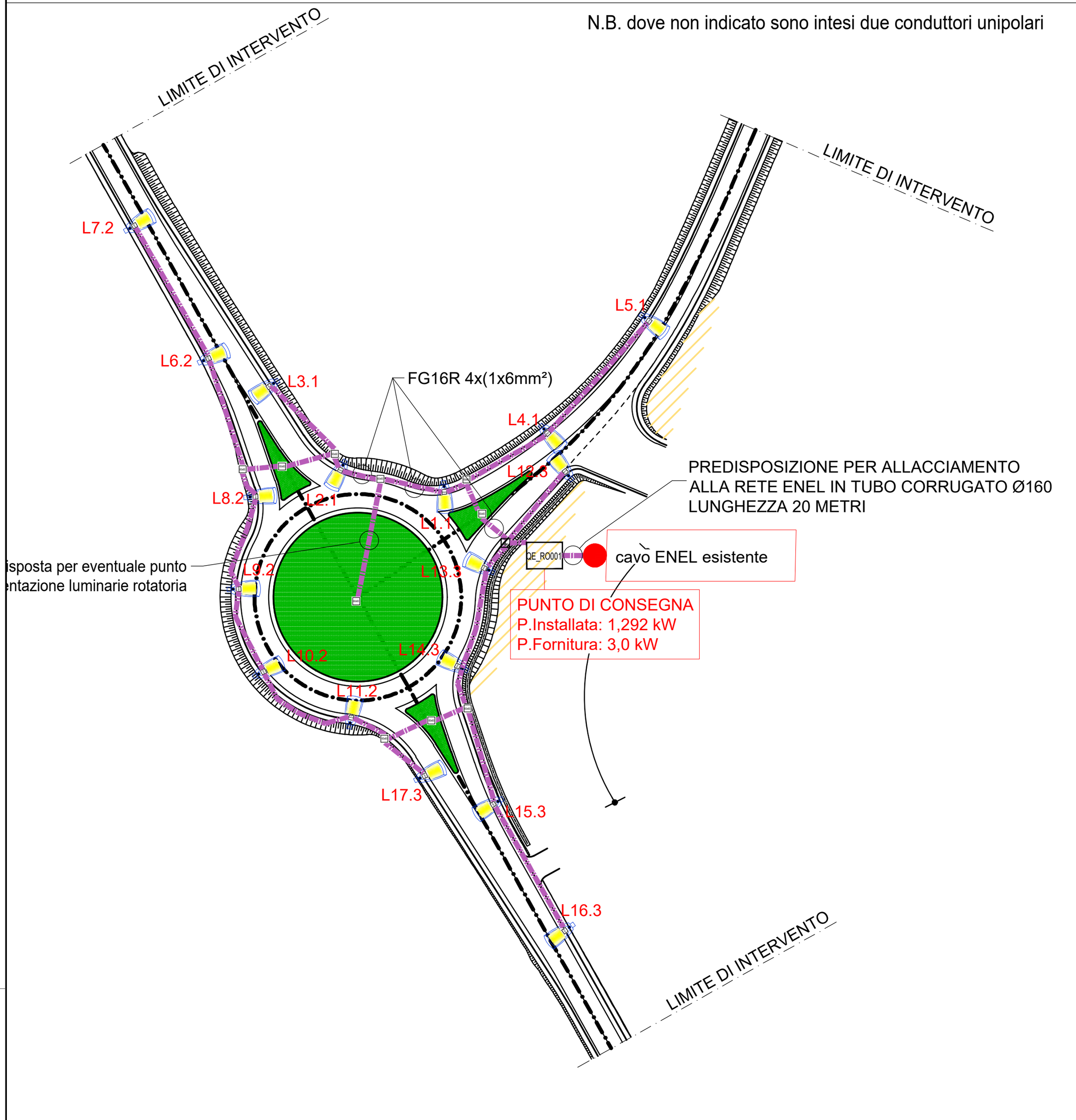

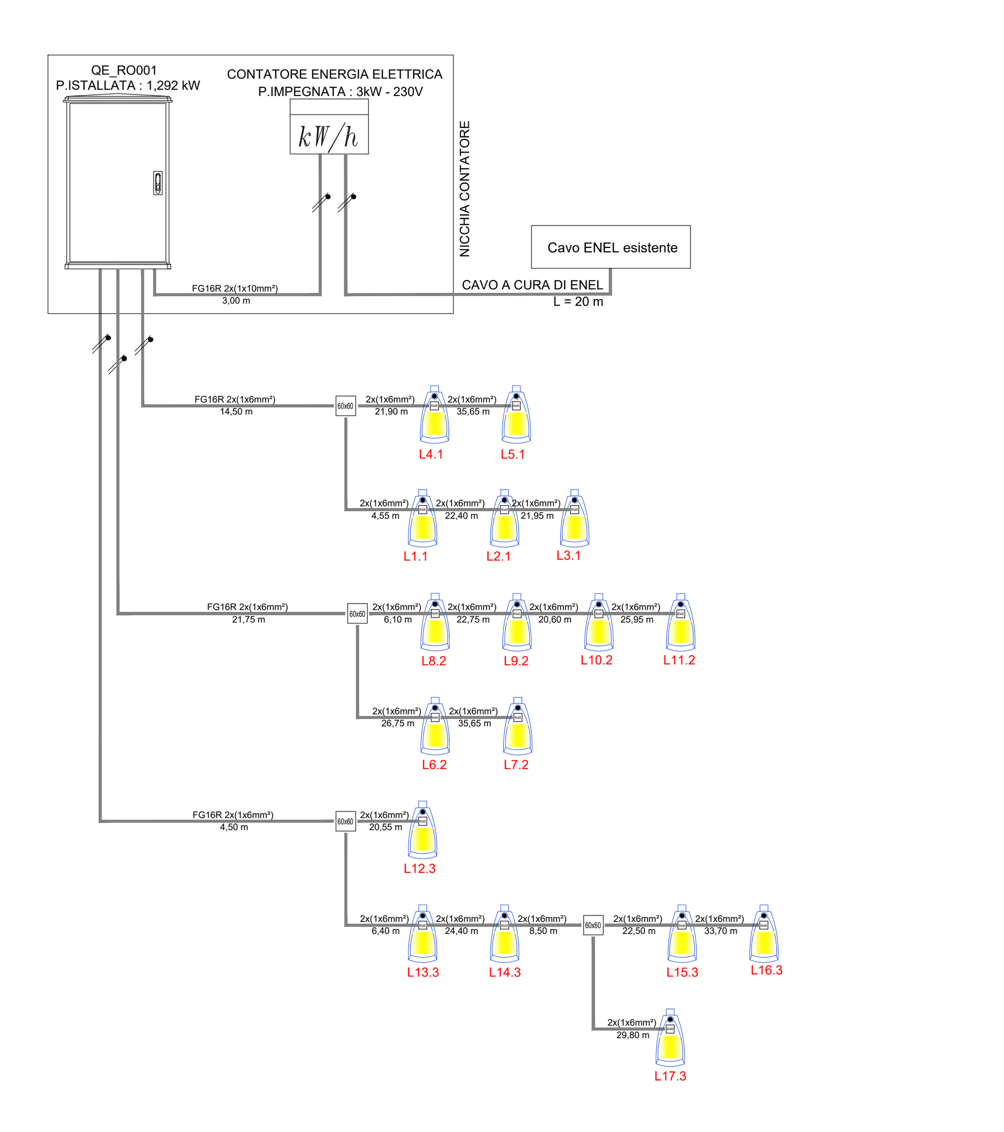

ROTATORIA RO002

N.B. dove non indicato sono intesi due conduttori unipolari

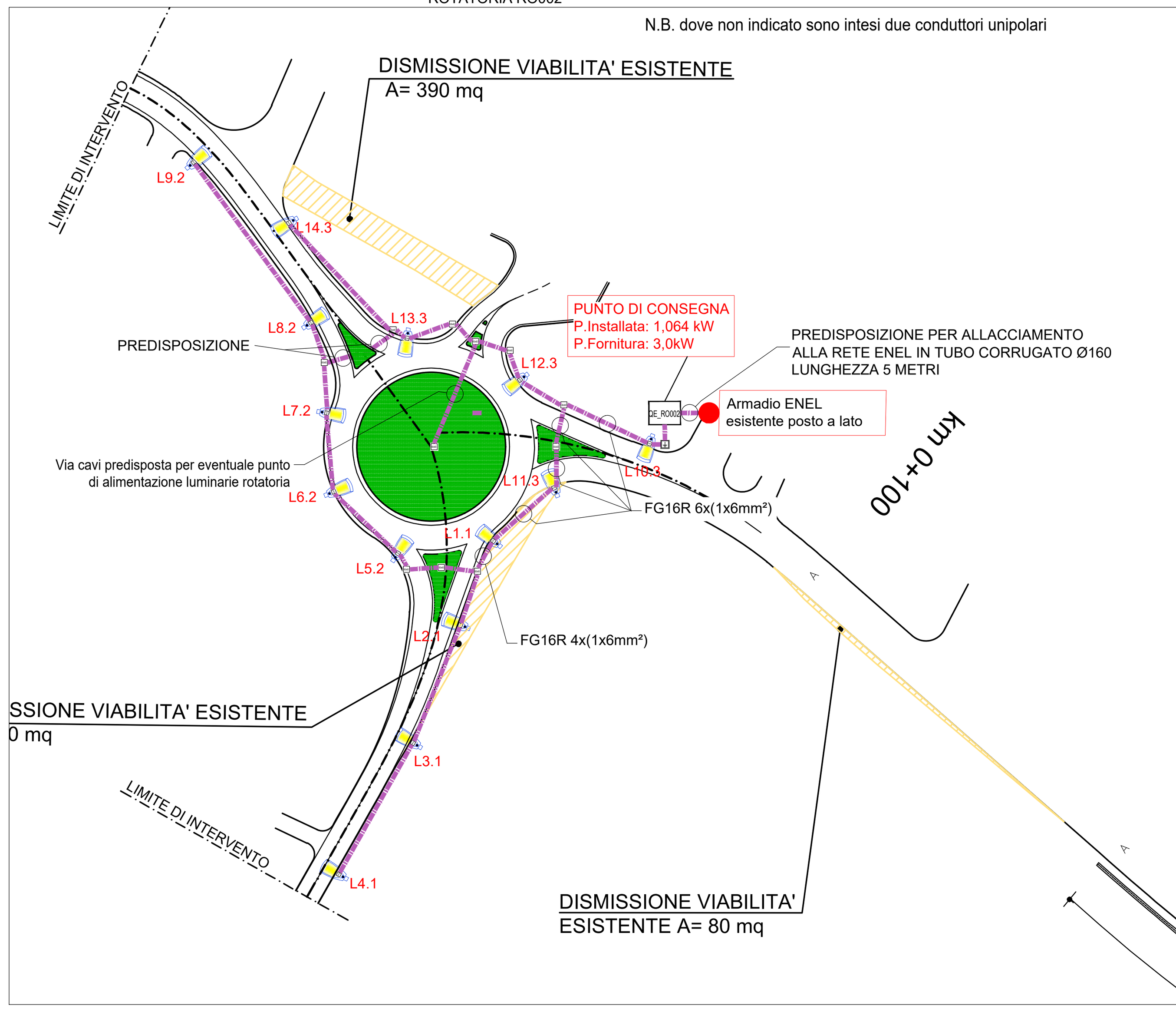

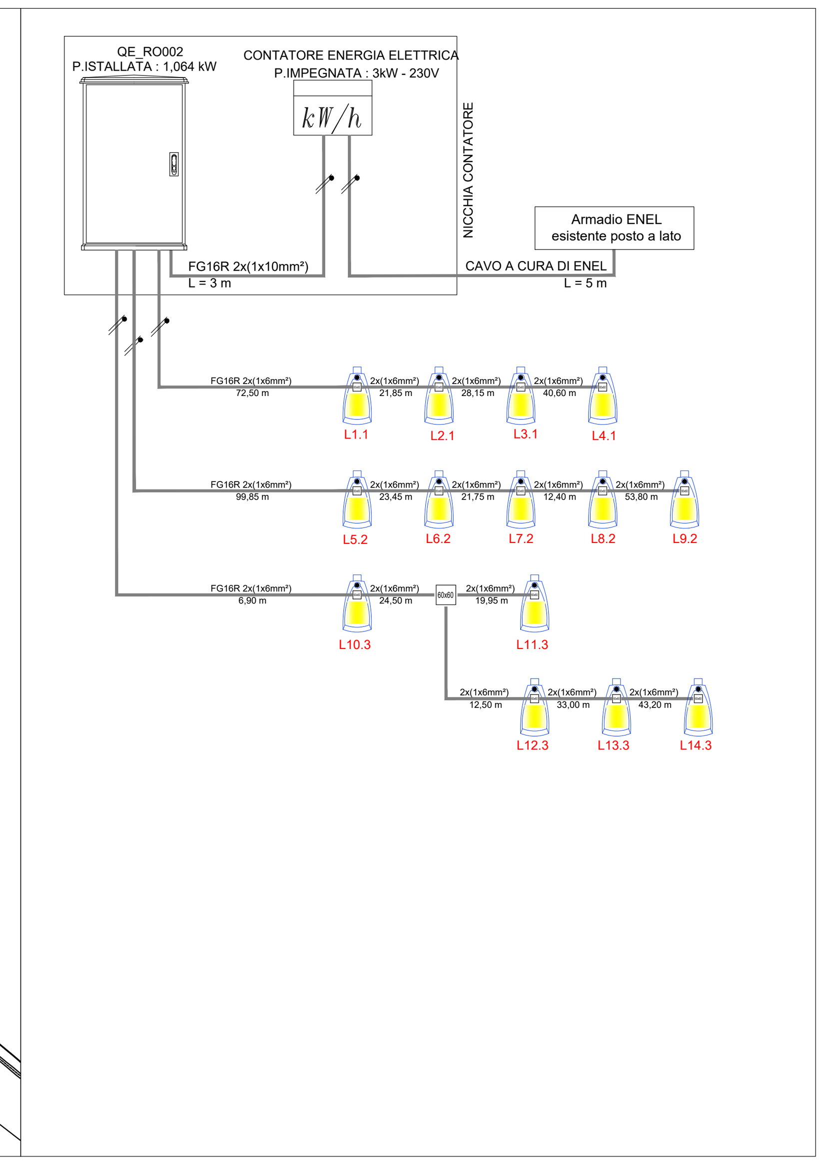

ROTATORIA RO004

N.B. dove non indicato sono intesi due conduttori unipolari

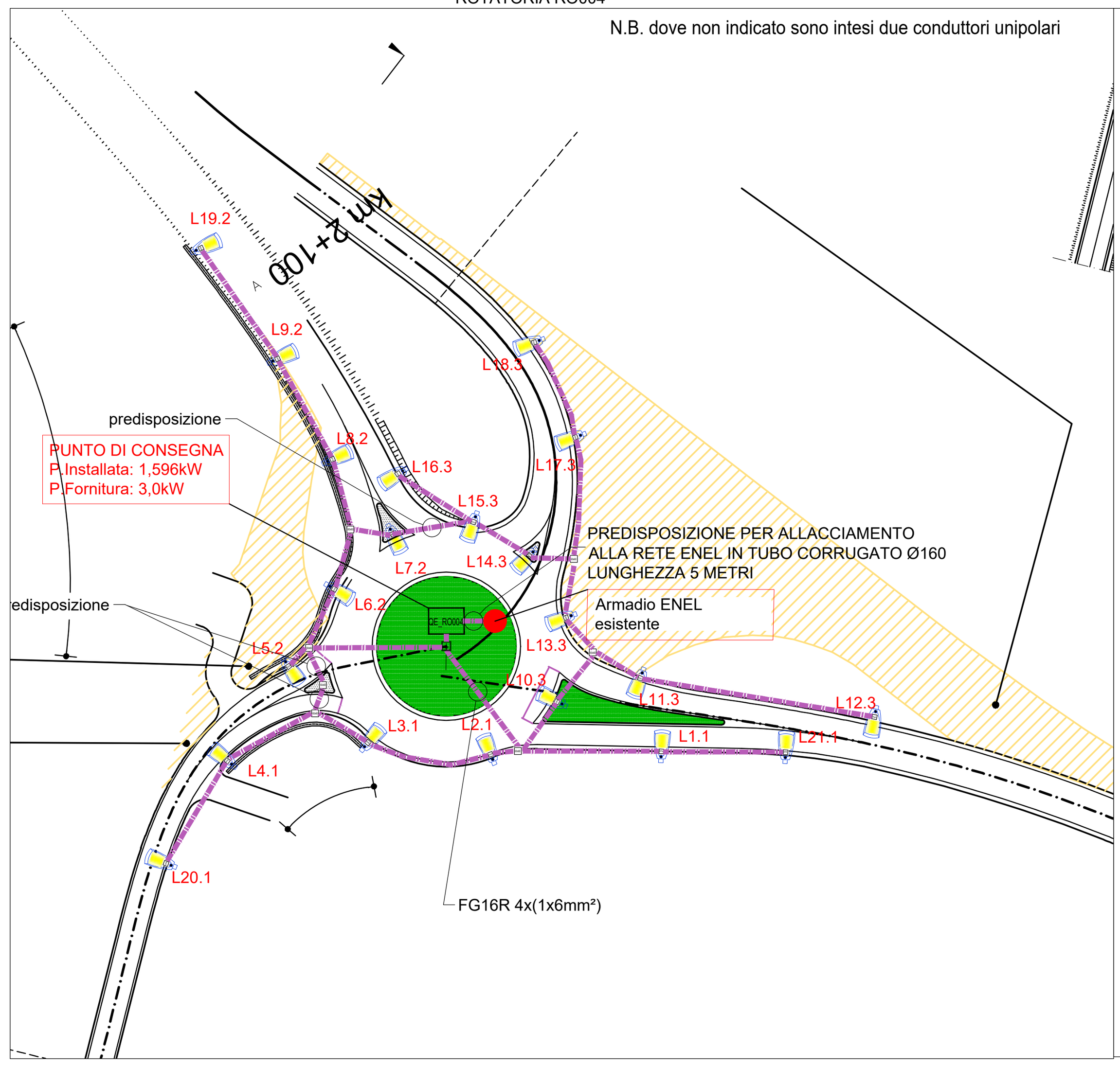

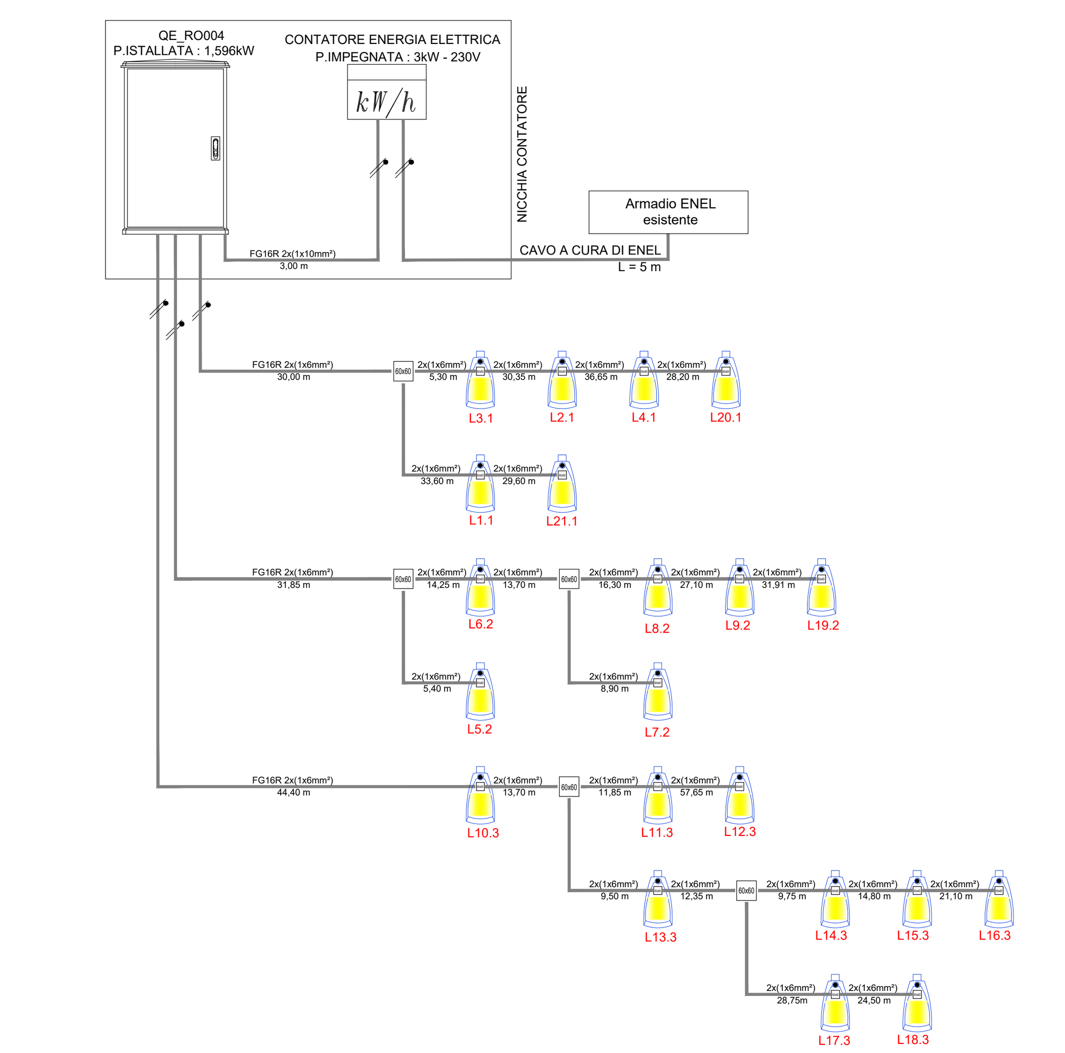

ROTATORIA RO005

N.B. dove non indicato sono intesi due conduttori unipolari

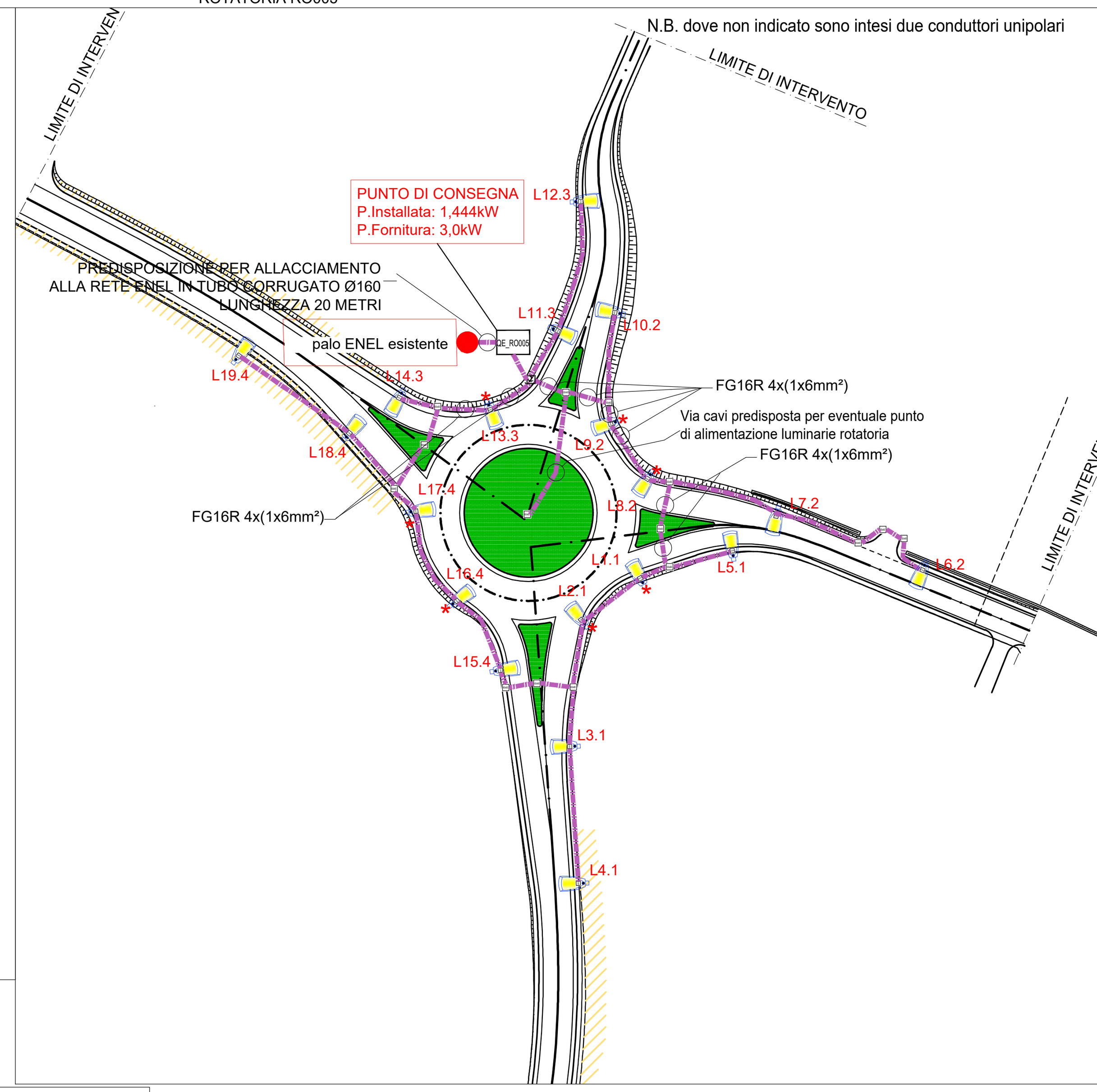

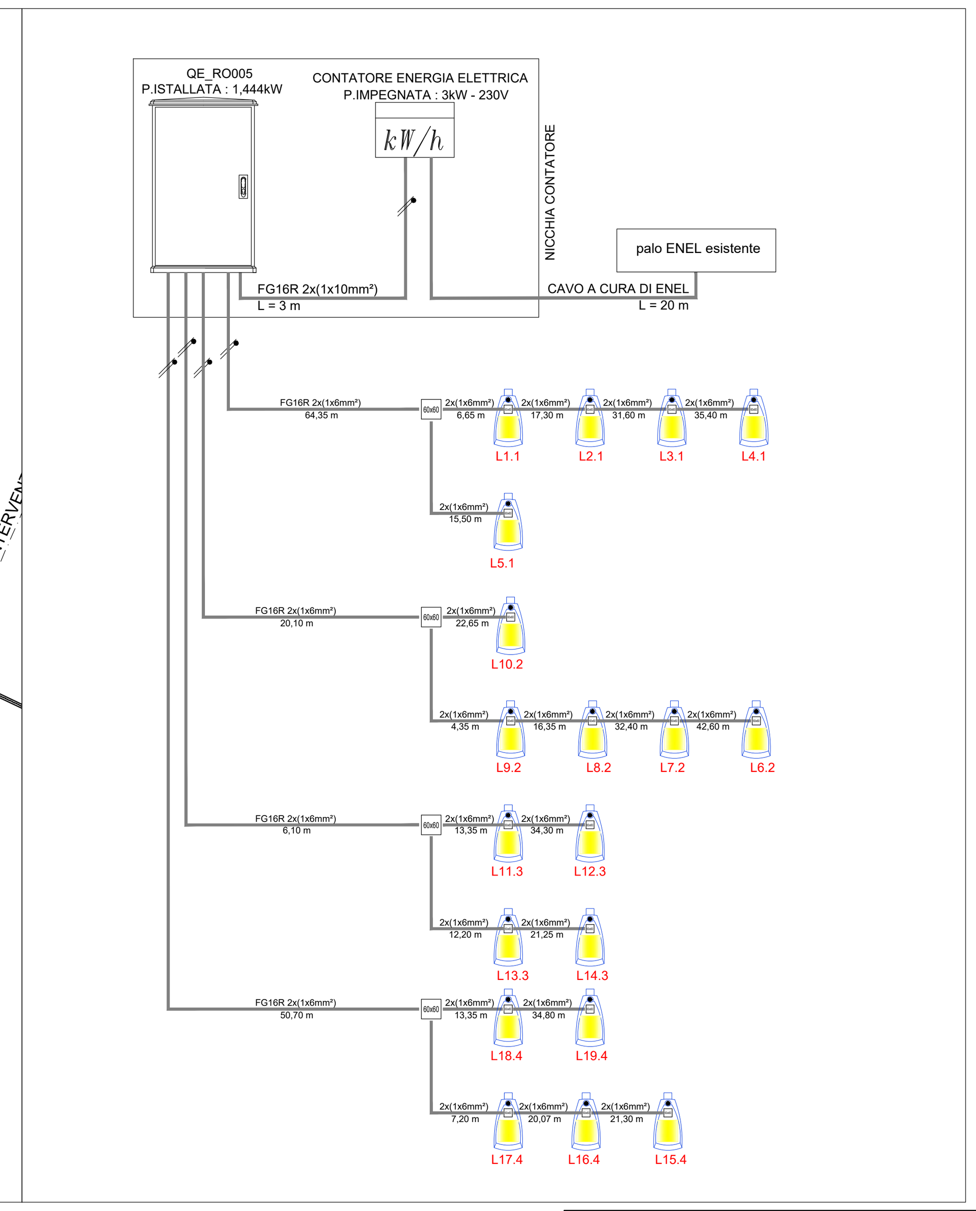

Scheda prodotto

DIVISIONE TECNICA — ITALO 1 — Rev. MAG-16

italo1

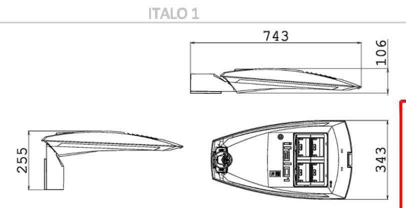

Profilo DA

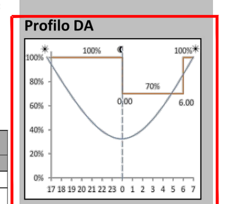

PLM

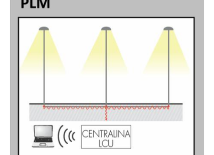

ITALO 1

CARATTERISTICHE PRINCIPALI	
Applicazioni	Illuminazione stradale
Gruppo ottico	STE-M/S:Ottica asimmetrica per illuminazione stradale extraurbana (0F3) STU-M/S: Ottica asimmetrica per illuminazione stradale urbana e ciclopedonale. (0F2H1) STW: Ottica asimmetrica per illuminazione di strade larghe e asfalti bagnati. (0F3) SV: Ottica asimmetrica per illuminazione di svincoli autostradali o strade urbane molto strette. (0F2H1) OP-DX / SX: Ottica asimmetrica per attraversamenti pedonali. (F6) S05: Ottica asimmetrica per illuminazione stradale e urbana. (0F2H1) STA / STA1: Ottica asimmetrica per categorie V e P. (0F2) Temperatura di colore: 4000K (3000K, 5700K in opzione) | CRI ≥ 70 Classe di sicurezza fotobiologica: EXEMPT GROUP Classificazione fotometrica CIE: Semi cut-off. Classificazione fotometrica IES: Full cut-off. Efficienza sorgente LED: 151 lm/W @ 525mA, Tj=85°C, 4000K
Classe di isolamento	II, I
Grado di protezione	IP66 | IK09 Totale
Moduli LED	Gruppo ottico rimovibile in campo
Inclinazione	Testa palo: 0°, +5°, +10°, +15°, +20° | Braccio: 0°, -5°, -10°, -15°, -20°
Dimensioni	Vedere disegno.
Peso	max 6.8 kg
Superficie esposta	Laterale: 0.05m² – Pianta: 0.18m² | SCx:0.04m²
Montaggio	Braccio o testa palo Ø60mm Ø33mm ÷ Ø60mm (in opzione) | Ø60mm ÷ Ø76mm (in opzione)
Cablaggio	Piastra cablaggio rimovibile in campo.
Temp. di esercizio	-40°C / +50°C
Temp. di stoccaggio	-40°C / +80°C
Norme di riferimento	EN 60598-1, EN 60598-2-3, EN 62471, EN 55015, EN 61547, EN 61000-3-2, EN 61000-3-3

IK09 IP66 EXEMPT GROUP HIGH PERFORMANCE OPTIC

CARATTERISTICHE ELETTRICHE		
Alimentazione	220÷240V 50/60Hz *(Tolleranza standard ±10%. Altri voltaggi e tolleranze si richiesta)*	
Corrente LED	525mA , 700mA	
Fattore di potenza	>0,9 (a pieno carico, PLM) >0,95 (a pieno carico, F, DA, DAC)	
Sezionatore	Incluso, con ferma cavo integrato	
Connessione rete	Per cavi sezione max. 4mm²	
Dispositivo di protezione surge	SPD integrato 10kV-10kA, type II, completo di LED di segnalazione e termofusibile per disconnessione del carico a fine vita.	
Sistema di controllo (opzioni)	F: Fisso non dimmerabile. (Versione base) DA: Dimmerazione automatica (mezzanotte virtuale) con profilo di default. DAC: Profilo DA custom. PLM: Sistema di comunicazione punto/punto ad onde convogliate. WL: Sistema di comunicazione punto/punto ad onde radio.	
	525mA	700mA
Vita gruppo ottico (Tq=25°C)	≥100.000hr L80B10 (inclusi guasti critici) >100.000hr L80, TM-21	≥60.000hr L80B10 (inclusi guasti critici) >100.000hr L80, TM-21

MATERIALI	
Attacco	Alluminio pressofuso UNI EN1706. Verniciato a polveri.
Dissipatore	Alluminio pressofuso UNI EN1706. Verniciato a polveri.
Telaio	Alluminio pressofuso UNI EN1706. Verniciato a polveri.
Copertura	Alluminio pressofuso UNI EN1706. Verniciato a polveri.
Gancio di chiusura	Alluminio estruso con molla in acciaio inox.
Gruppo ottico	Alluminio 99.85% con finitura superficiale realizzata con deposizione sotto vuoto 99.95%. (Alluminio classe A+ DIN EN 16268)
Schermo	Vetro piano temperato sp. 4mm elevata trasparenza.
Pressacavo	Plastico M20x1.5 - IP68
Guarnizione	Poliuretanica
Colore	Grigio satinato semilucido. Cod. 2B

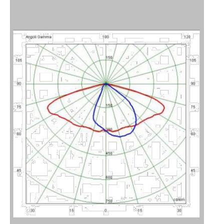

Ottica STU-M

Tutti i dati fotometrici pubblicati sono stati rilevati in conformità alle norme UNI EN 13032-1 e IES LM 79-08

GREENLIGHT

AEC Illuminazione S.r.l.
www.aecilluminazione.it - aec@aecilluminazione.it

1/3

Scheda prodotto

DIVISIONE TECNICA — ITALO 1 — Rev. MAG-16

italo1

APPARECCHIO	Corrente LED (mA)	OTTICA	FLUSSO APPARECCHIO[1] (Tq=25°C, 4000K, lm)	POTENZA APPARECCHIO[1] (Tq=25°C, Vin=230Vac, F / DA / DAC, W)	EFFICIENZA APPARECCHIO (Tq=25°C, lm/W)	FLUSSO NOMINALE LED[2] (Tj=85°C, 4000K, lm)	POTENZA NOMINALE LED[2] (Tj=85°C, W)
ITALO 1 0F2H1 4.5-1M	525	STU-S STU-M SV S05	1520	15,5	98	1841	12
ITALO 1 0F2H1 4.5-2M			3290	31	106	3879	26
ITALO 1 0F2H1 4.5-3M			4930	44,5	111	5818	39
ITALO 1 0F2H1 4.5-4M			6510	57	114	7758	52
ITALO 1 0F2H1 4.7-1M	700	STU-S STU-M SV S05	2090	22	95	2455	17
ITALO 1 0F2H1 4.7-2M			4160	40,5	103	4910	35
ITALO 1 0F2H1 4.7-3M			6210	58	107	7365	52
ITALO 1 0F2H1 4.7-4M			8210	76	108	9820	70
ITALO 1 0F3 4.5-1M	525	STE-S STE-M STW	2010	20	101	2475	16
ITALO 1 0F3 4.5-2M			4570	39,5	116	5214	34
ITALO 1 0F3 4.5-3M			6790	58	117	7821	52
ITALO 1 0F3 4.5-4M			9030	75	120	10428	69
ITALO 1 0F3 4.7-1M	700	STE-S STE-M STW	2800	28	100	3300	23
ITALO 1 0F3 4.7-2M			5730	52	110	6600	47
ITALO 1 0F3 4.7-3M			8490	76	112	9900	70
ITALO 1 0F3 4.7-4M			11270	102	110	13200	93
ITALO 1 0F6 4.5-1M	525	OP-DX OP-SX	4570	39,5	116	4950	33
ITALO 1 0F6 4.5-2M			9030	75	120	10428	69
ITALO 1 0F6 4.7-1M	700	OP-DX OP-SX	5730	52	110	6600	47
ITALO 1 0F6 4.7-2M			11270	102	110	13200	93

APPARECCHIO	Corrente LED (mA)	OTTICA	FLUSSO APPARECCHIO[1] (Tq=25°C, 4000K, lm)	POTENZA APPARECCHIO[1] (Tq=25°C, Vin=230Vac, F / DA / DAC, W)	EFFICIENZA APPARECCHIO (Tq=25°C, lm/W)	FLUSSO NOMINALE LED[2] (Tj=85°C, 4000K, lm)	POTENZA NOMINALE LED[2] (Tj=85°C, W)
ITALO 1 0F2 4.5-1M	525	STA STA1	1290	14	92	1738	11
ITALO 1 0F2 4.5-2M			2790	27,5	101	3476	23
ITALO 1 0F2 4.5-3M			4180	40,5	103	5214	34
ITALO 1 0F2 4.5-4M			5520	51	108	6952	46
ITALO 1 0F2 4.7-1M	700	STA STA1	1770	20	89	2200	16
ITALO 1 0F2 4.7-2M			3530	35,5	99	4400	31
ITALO 1 0F2 4.7-3M			5270	53,5	99	6600	47
ITALO 1 0F2 4.7-4M			6970	67	104	8800	62

Nella tabella sopra riportata sono indicati i dati di potenza e flusso luminoso delle versioni disponibili. Tali parametri sono fondamentali per una corretta comparazione delle performance degli apparecchi. In particolare l'efficienza dell'apparecchio (espressa in lm/W) deve essere calcolata come il rapporto tra il flusso luminoso dell'apparecchio in uscita e la potenza assorbita dall'alimentatore in ingresso. Per completezza si riportano anche i dati nominali del flusso e della potenza dei LED utilizzati. I dati riportati in questa scheda tecnica rispondono ai requisiti della scheda AIDI disponibile su richiesta per ogni tipologia di apparecchio.

Nota: 1: Dati nominali rilevati in laboratorio. | 2: Dati nominali estrapolati da datasheet costruttore LED.

Moltiplicatore per ottenere il flusso e la potenza in funzione di Tq		
Tq (°C)	Moltiplicatore flusso	Moltiplicatore potenza
50	0,94	0,99
40	0,96	-
25	1	1
15	1,02	-
5	1,05	-
0	1,05	1,01

Moltiplicatore per ottenere il flusso e la potenza in funzione Tk		
Tk (K)	Moltiplicatore flusso	Moltiplicatore potenza
3000	0,93	1,01
4000	1	1
5700	1	1,01

Le caratteristiche del prodotto elencate sono soggette a variazioni e dovranno essere confermate in fase di ordine.
I valori indicati in questa scheda tecnica sono da considerarsi valori nominali con una tolleranza del +/-5%.
Al fine di favorire un costante aggiornamento dei propri prodotti, AEC si riserva il diritto di apportare modifiche senza preavviso.

AEC Illuminazione S.r.l.
www.aecilluminazione.it - aec@aecilluminazione.it

2/3

LEGENDA

	ARMATUTA STRADALE Potenza lampada a LED 80W, Flusso luminoso 8490 lm, 3000K completo di: - plinto di nuova realizzazione; - pozzetto rompitratta in calcestruzzo dim 600 x 600mm; - chiusino in ghisa; - stacco con tubazione a doppia parete Ø63 da pozzetto a plinto Palo. - palo in acciaio RAL7047 tipo conico h. fuori terra = 8 mt. (con "*" indica palo h=10m) - proiettore completo di sistema stand alone per riduzione automatica del flusso luminoso nelle ore notturne secondo L.R. 19/2003
	Cavidotto composto da: - n.1 tubazione a doppia parete tipo underground 450 Nm 1 X Ø160mm. - n.1 tritubo Ø 50mm. con pozzetti separati (vedere tavola particolari costruttivi)
60x60	Pozzetto rompitratta in calcestruzzo completo di chiusino in ghisa dim. 600 x 600 mm
L10.2	Codice Lampade : L10 = n° lampada .2 = riferimento accensione n°2
	Punto di connessione alla Rete Elettrica BT da concordare con l'ente distributore completo di : kWh Contatore monofase Quadro elettrico rotatoria QER a servizio dell'illuminazione pubblica

---

autostrade per l'italia

AUTOSTRADA (A14) : BOLOGNA-BARI-TARANTO

TRATTO: BOLOGNA BORGO PANIGALE - BOLOGNA SAN LAZZARO

POTENZIAMENTO IN SEDE DEL SISTEMA AUTOSTRADALE E TANGENZIALE DI BOLOGNA
INTERVENTI DI COMPLETAMENTO DELLA RETE VIARIA DI ADDUZIONE INTERMEDIA DI PIANURA

PROGETTO DEFINITIVO

IMPIANTI ELETTROMECCANICI

PLANIMETRIE DI PROGETTO

IMPIANTO DI ILLUMINAZIONE ESTERNA
TRATTA A

IL PROGETTISTA SPECIALISTICO	IL RESPONSABILE INTEGRAZIONE PRESTAZIONI SPECIALISTICHE	IL DIRETTORE TECNICO
Ing. Enrico Franzese Ord. Ingg. Firenze N. A7706 Responsabile Impianti	Ing. Raffaele Rinaldesi Ord. Ingg. Macerata N. A1068	Ing. Gianluca Salvatore Spinazzola Ord. Ingg. Milano N. A26796 T.A. - Strade

CODICE IDENTIFICATIVO												ORDINATORE
RIFERIMENTO PROGETTO			RIFERIMENTO DIRETTORIO				RIFERIMENTO ELABORATO					00
Codice Commessa	Lotto, Sub-Prog. Cod. Appalto	Fase	Capitolo	Paragrafo	W B S	Parte d'opera	Tip.	Disciplina	Progressivo	Rev.		SCALA
111443	0001	PD	RQ	IMP	00000	0000	D	OPT	0003	-0		1:1000

TECNE Sustainable Engineering

ENGINEER COORDINATOR:
Arch. Flavio Camboni
Ing. Raffaele Rinaldesi

SUPPORTO SPECIALISTICO:

REDATTO: VERIFICATO:

REVISIONE	
n.	data
0	DICEMBRE 2021

VISTO DEL COMMITTENTE
autostrade per l'italia
IL RESPONSABILE UNICO DEL PROCEDIMENTO
Ing. Fabio Visintin

VISTO DEL CONCEDENTE
Ministero delle Infrastrutture e della mobilità sostenibili
DIPARTIMENTO PER LA PROGRAMMAZIONE, LE INFRASTRUTTURE DI TRASPORTO A RETE E I SISTEMI INFORMATIVI

IL PRESENTE DOCUMENTO NON POTRA' ESSERE COPIATO, RIPRODOTTO O ALTRIMENTI PUBBLICATO, IN TUTTO O IN PARTE, SENZA IL CONSENSO SCRITTO DELLA SOC. AUTOSTRADE PER L'ITALIA S.P.A.. OGNI UTILIZZO NON AUTORIZZATO SARA' PERSEGUITO A NORMA DI LEGGE.
THIS DOCUMENT MAY NOT BE COPIED, REPRODUCED OR PUBLISHED, EITHER IN PART OR IN ITS ENTIRETY, WITHOUT THE WRITTEN PERMISSION OF SOC. AUTOSTRADE PER L'ITALIA S.P.A.. UNAUTHORIZED USE WILL BE PROSECUTED BY LAW.