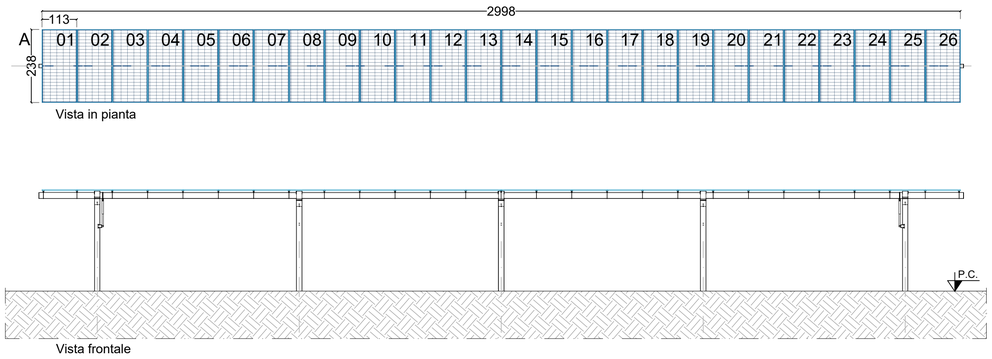

TRACKER AGV 1 X 26 - stringa da 26 pannelli

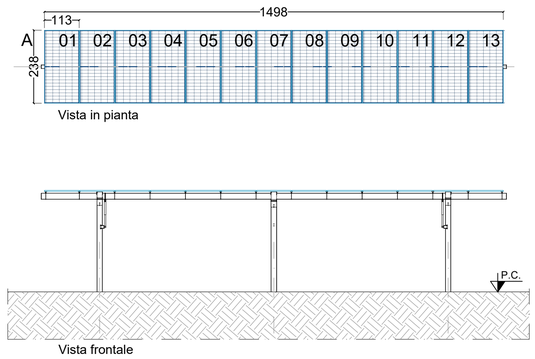

TRACKER AGV 1 X 13 - stringa da 13 pannelli

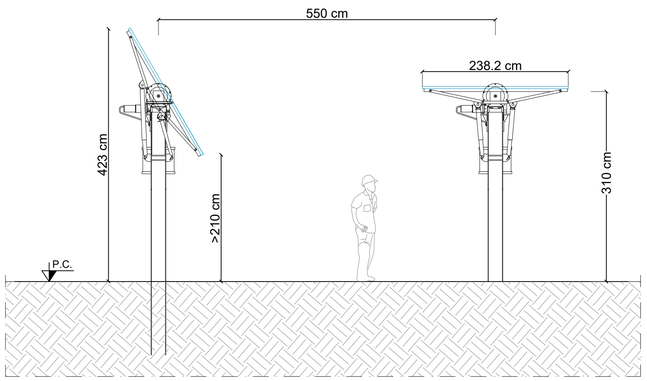

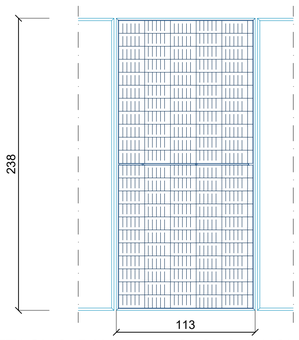

DETTAGLIO PANNELLI FOTOVOLTAICI - scala 1:25

Legenda simboli:

P.C. Quota riferita al Piano Campagna

Note:

- **L'infissione dei pali sarà calcolata di volta in volta rispetto alle caratteristiche specifiche del terreno e dell'area;**
- **P**restare attenzione alla lunghezza dei profili verticali (pali di sostegno tracker) in corrispondenza della vasca di laminazione.

Orientamento dei tracker rispetto all'azimut:

- **lotto A : 177°**
- **lotto B : 177°**
- **lotto C : 172° e 184°**
- **lotto D : 185°**
- **lotto E : 185°**

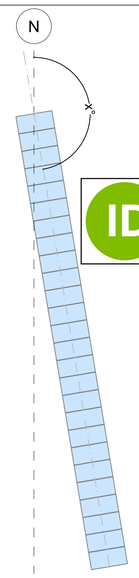

ID ALBERTO VOLTOLINA
19/02/2026 10:41:51 UTC+0100

ORIENTAMENTO TRACKER AGV
scala 1:200

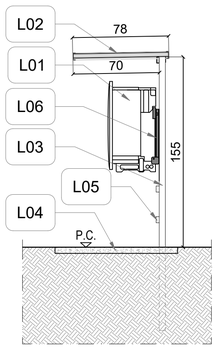

fianco

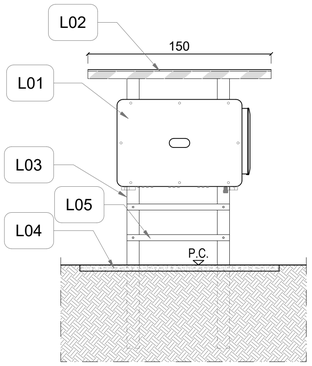

prospetto

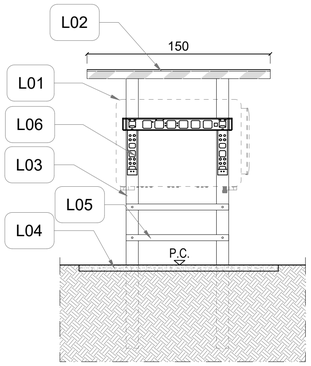

prospetto

INVERTER DA CAMPO - scala 1:25

Legena copertura inverter:

L01	Inverter da campo
L02	Lamiera sandwich di copertura sp. mm.40 con profilo perimetrale rompigoccia e segnalazione di sicurezza, completo di telaio di supporto fissato ai montanti laterali con viti autoforanti
L03	Montanti per il supporto degli inverter in acciaio zincato tubolari 80x40 mm
L04	Strato di spessore 5cm di misto stabilizzato (con fondo di geotessuto) per impedire la crescita di vegetazione al di sotto dell'inverter
L05	Trasversali per il supporto degli inverter in acciaio zincato tubolari 40x30 mm
L06	Staffa/dima di montaggio fornita con l'inverter

IMPIANTO AGRIVOLTAICO "FERRARA 5"

Comune
FERRARA (FE)

Committente
JUWI DEVELOPMENT 25 S.R.L.
Via Giovanni Battista Pirelli, 30
Milano (MI) - 20124

PROGETTO DEFINITIVO

Tavola	Scala	Titolo
20D	-	***PARTICOLARI STRUTTURE DI SUPPORTO MODULI FOTOVOLTAICI***
	Data Novembre 2025	

Progetto
Laut engineering
LAUT engineering s.r.l.
sede legale ed operativa:
Via San Crispino, 106
35129 PADOVA
tel. 049/2612374
e-mail: laut@autengineering.it
Ing. ALBERTO VOLTOLINA
ORDINE DEGLI INGEGNERI DELLA PROVINCIA DI PADOVA
ALBERTO VOLTOLINA
INGEGNERE
Sez. A - n° 4364
SETTORE: CIVILE e AMBIENTALE

Rev.	Data	Descrizione	Redige	Verifica	Approva
00	11/25	REDAZIONE PROGETTO DEFINITIVO	M.T.	L.M.	A.V.
01					
02					
03					
04					
05					
06					
07					
08					
09					

codice 681.PD file 681PD20D00.dwg

QUESTO DOCUMENTO NON POTRA' ESSERE COPIATO, RIPRODOTTO O ALTRIMENTI PUBBLICATO IN TUTTO O IN PARTE SENZA IL CONSENSO SCRITTO DEL PROGETTISTA IL QUALE SI RISERVA L'ASSOLUTA ED ESCLUSIVA PROPRIETA' (legge n° 633 del 22/04/41 – art. 2575 e segg. C.C.)