GIUNTO DI DILATAZIONE (tipo Fip)
Scala 1:10

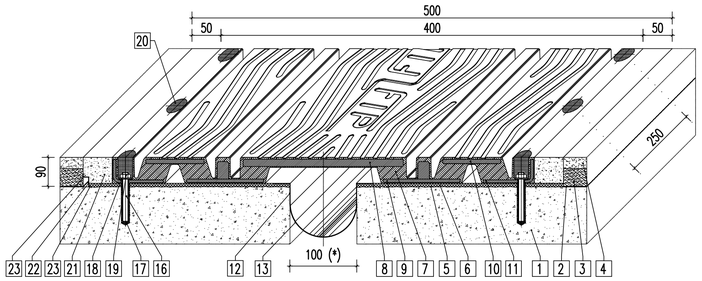

LEGENDA

POS.	Q.TÀ	DESCRIZIONE – DIMENSIONI	MATERIALE
23	–	Stuccatura	FIPMec THIXOBOND – T160
22	–	Profilo di drenaggio a L	Alluminio
21	–	Massetto laterale	BetonFIP® FLUID REINFORCED
20	–	Sigillatura nicchie/asole	FIP Mec SEALING GROUT – EGR 455
19	–	Dado M20 EN ISO 4032	classe 8 UNI EN ISO 898
18	–	Rondella per M20	HV200/300 UNI EN ISO 7089
17	–	Resina di ancoraggio	FIPMec EPOXYBOND – F130
16	–	Barra filettata M20	classe B7 ASTM A193
13	–	Scossalina raccolta acque (tessuto armato e rete)	Poliestere spalmato in PVC
12	–	Stuccatura per incollaggio scossalina	FIPMec THIXOBOND – T160
11	–	Profilo a L interno	S355JR UNI EN 10025
10	–	Piatto superiore	S355JR UNI EN 10025
9	–	Piatto inferiore	S355JR UNI EN 10025
8	–	Piastra ponte	S355J2 UNI EN 10025
7	–	Gomma vulcanizzata	SBR 60±5 Sh/A
6	–	Getto di livellamento	BetonFIP® FLUID REINFORCED
5	–	Irruvidimento superficiale	–
4	–	Manto d'usura	–
3	–	Binder	–
2	–	Impermeabilizzazione soletta	–
1	–	Testata soletta	–

MODULO BASE GIUNTO STRADALE
(fuori scala)

NOTE GIUNTO STRADALE

L'EVENTUALE GETTO DI LIVELLAMENTO (6) NON FA PARTE DEL KI BASE DEL GIUNTO

LA MISURA (*) SI RIFERISCE AD INSTALLAZIONE CON TEMPERATURA MEDIA DEL SITO

DIMENSIONI GIUNTO: 400x90mm – L=6500mm

DILATAZIONE LONGIUDINALE SLE FINO A +/–100mm

PIASTRA PER RITEGNO SISMICO
Scala 1:5

PIANTA

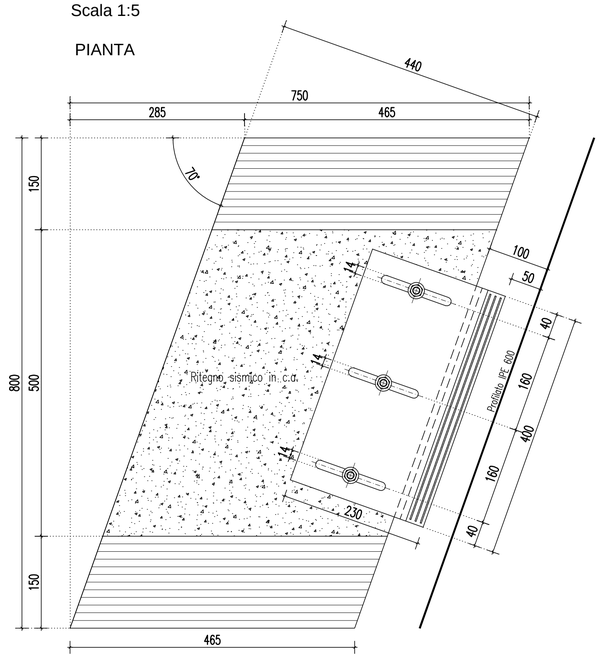

SEZIONE

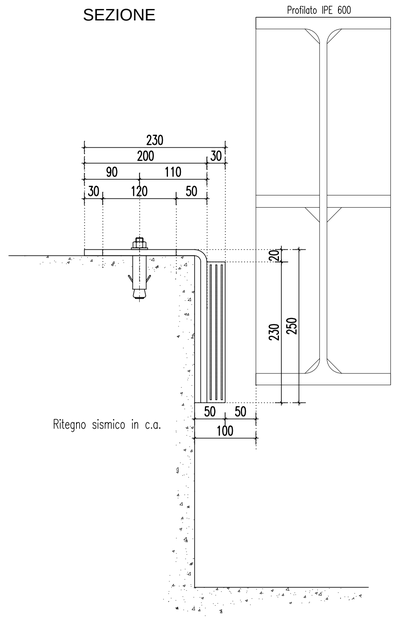

CORDOLO - GIUNTO DI DILATAZIONE
Scala 1:10

SEZIONE LONGIUDINALE

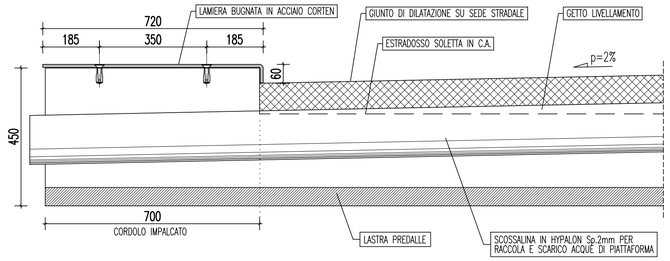

CORDOLO - GIUNTO DI DILATAZIONE
Scala 1:5

SEZIONE TRASVERSALE

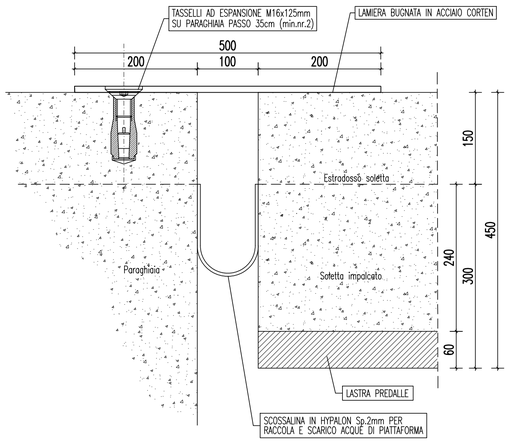

CITTÀ METROPOLITANA DI BOLOGNA

Presidente del Consiglio dei Ministri
COMMISSARIO STRAORDINARIO ALLA RICOSTRUZIONE NEL TERRITORIO DELLE REGIONI EMILIA-ROMAGNA, TOSCANA E MARCHE

LAVORI DI RIPRISTINO DEFINITIVO DELLA SEDE STRADALE E DELLE SCARPATE DI MONTE E DI VALLE DELLA S.P. 21 KM 32+700 E KM 33 "VAL SILLARO" NEL COMUNE DI CASTEL DEL RIO

CUP C27H24000290001

PROGETTO ESECUTIVO

COMMITTENTE:

CITTÀ METROPOLITANA DI BOLOGNA
DIREGIONE GENERALE
Servizio Struttura Speciale Alluvione
via San Felice, 25 - 40131 BOLOGNA

FUNZIONI PROCEDIMENTO:

Responsabile Unico Procedimento:
dott. Ing. Lucia MOLICA-FRANCO

Supporto al RUP:
dott.Ing. Mirko OCCHI
dott. Ing. Sara PAGLIARULO

PROGETTO:

THESISENGINEERING
Studio Tecnico di Ingegneria
40037 Sasso Marconi (BO) - Galleria G. Marconi n.13
tel. +39.051.4982090
E-mail: thesis@studiothesis.it

Prof. Ing. CLAUDIO COMASTRI

Firmato digitalmente da: CLAUDIO COMASTRI
Limitazioni d'uso: Explicit Text: Certificate issued through Sistema Pubblico di Identità Digitale (SPID) digital identity, not usable to require other SPID digital identity
Data: 21/07/2026 16:12:01

copia tratta da originale digitale non firmato - la firmatura è stata sostituita a norma di legge con l'indicazione a stampa del firmatario

REVISIONI:

N° EMISS.	RICHIEDENTE/APPLICANT:	OGGETTO:	FILE:	DATA:
7				
6				
5				
4				
3	CITTA' METROPOLITANA DI BOLOGNA	REVISIONE	THS2024004_S04_Qb.III.01_D35	Maggio 2026
2	CITTA' METROPOLITANA DI BOLOGNA	REVISIONE	THS2024004_S04_Qb.III.01_D35	Gennaio 2026
1	CITTA' METROPOLITANA DI BOLOGNA	AGGIORNATO PER INTERVENTI KM 32+700 e km 33+00	THS2024004_S04_Qb.III.01_D35	04/12/2025
0	CITTA' METROPOLITANA DI BOLOGNA	STRUTTURE – IMPALCATO PONTE – GIUNTO DILATAZIONE E PIASTRA RITEGNO SISMICO	THS2024004_S04_Qb.III.01_D35	28/01/2025

ELABORATO/DRAWN BY:	Geom. C.Lemma	CONTROLLATO/ CHECKED BY:	Ing. E.Comastri	APPROVATO/APPROVED BY:	Ing. Claudio Comastri
FIRMA/SIGNATURE		DATA/DATE	FIRMA/SIGNATURE	DATA/DATE	FIRMA/SIGNATURE

PROGETTO: STRADA PROVINCIALE N. 21 "VAL SILLARO"

OPERA: COMUNE DI CASTEL DEL RIO

ELAB. Titolo: INTERVENTO ALLA PROGRESSIVA km 32+700

Titolo 2: STATO DI PROGETTO - STRUTTURE
IMPALCATO PONTE - GIUNTO DILATAZIONE
PIASTRA RITEGNO SISMICO

SCALA:	REVISIONE:	DATA:
Varie	3	Maggio 2026

TAVOLA N.: **D35**