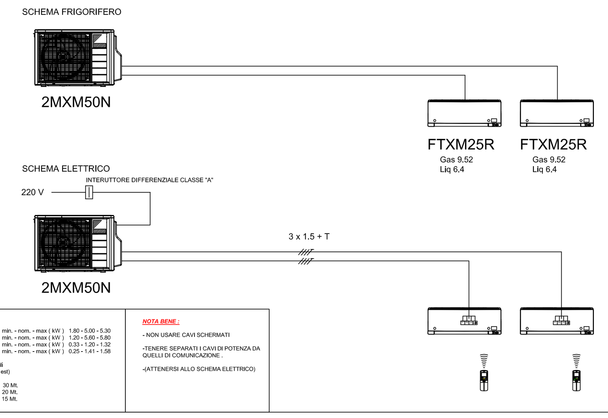

MODELLO : 2 MXM 50 N (dual split)

POTENZA RESA IN RAFFREDDAMENTO	min. - nom. - max (kW)	1.80 - 5.00 - 5.30
POTENZA RESA IN RISCALDAMENTO	min. - nom. - max (kW)	1.20 - 5.60 - 5.80
POTENZA ASS. IN RAFFREDDAMENTO	min. - nom. - max (kW)	0.33 - 1.20 - 1.32
POTENZA ASS. IN RISCALDAMENTO	min. - nom. - max (kW)	0.25 - 1.41 - 1.38

Rese ed assorbimenti alle condizioni nominali
(27 °C b.h. con 35 °C ed ; 20 °C b.h. con 7 °C ed)

MASSIMA LUNGHEZZA TUBAZIONI	30 Mt.
MASSIMA LUNGHEZZA PER UNITA'	20 Mt.
MAX DISLIVELLO DI INSTALLAZIONE	15 Mt.

NOTA BENE :

- NON USARE CAVI SCHERMATI

-TENERE SEPARATI I CAVI DI POTENZA DA QUELLI DI COMUNICAZIONE

-(ATTENERSI ALLO SCHEMA ELETTRICO)

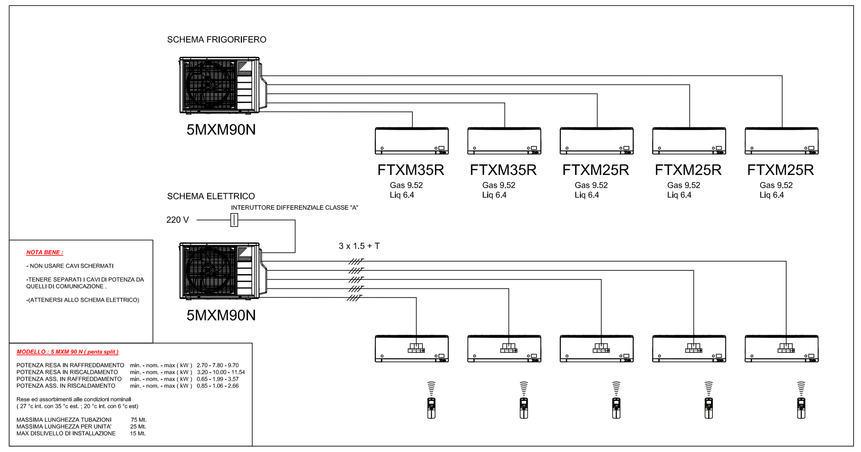

NOTA BENE :

- NON USARE CAVI SCHERMATI

-TENERE SEPARATI I CAVI DI POTENZA DA QUELLI DI COMUNICAZIONE

-(ATTENERSI ALLO SCHEMA ELETTRICO)

MODELLO : 5 MXM 90 N (Lennox split)

POTENZA RESA IN RAFFREDDAMENTO	min. - nom. - max (kW)	2.75 - 7.20 - 8.70
POTENZA RESA IN RISCALDAMENTO	min. - nom. - max (kW)	3.20 - 10.00 - 11.00
POTENZA ASS. IN RAFFREDDAMENTO	min. - nom. - max (kW)	0.65 - 1.90 - 2.57
POTENZA ASS. IN RISCALDAMENTO	min. - nom. - max (kW)	0.65 - 1.90 - 2.66

Rese ed assorbimenti alle condizioni nominali
(27 °C b.h. con 35 °C ed ; 20 °C b.h. con 7 °C ed)

MASSIMA LUNGHEZZA TUBAZIONI	75 Mt.
MASSIMA LUNGHEZZA PER UNITA'	25 Mt.
MAX DISLIVELLO DI INSTALLAZIONE	15 Mt.

INQUADRAMENTO GENERALE
scala 1:500

Numerazione stato di progetto

(01)-Stalla allevamento suini	(27)-Vasca Coperta Digestato Chiarificato
(02)-Stalla allevamento suini	(28)-Vasca Coperta Digestato Chiarificato
(03)-Stalla allevamento suini	(29)-Separatore
(04)-Stalla allevamento suini	(30)-Area Manovra Automezzi
(05)-Stalla allevamento suini	(31)-Percorso Mezzi
(06)-Stalla allevamento suini	(32)-Locale COPERTO pompe BIOGAS
(07)-Servizi + Custode	(33)-Area VALVOLE BIOGAS
(08)-Pesa	(34)-Agitatori Vasche BIOGAS
(09)-Silos	(35)-Vasca Coperta FERMENTATORE Biogas
(10)-Silos	(36)-Vasca Coperta POST Fermentatore
(11)-Tettoia	(37)-Pozzetto GAS Derivazione
(12)-Deposito agricolo	(38)-Chiller
(13)-Sala preparazione alimenti	(39)-Vano Motore BIOGAS
(14)-Tettoia	(40)-Vano Trasformatore BIOGAS
(15)-Ricovero attrezzi	(41)-Vano Collettore
(16)-Servizi operai	(42)-Vano Tecnico BIOGAS
(17)-Silos alimenti animali	(43)-Torcia
(18)-Cabina enel ESISTENTE da Dismettere	(44)-Serbatoio Interrato Antincendio
(19)-Trincea Digestato Separato Solido	(45)-NUOVA Cabina ENEL
(20)-Vaschino deflusso liquami COPERTO	(46)-Impianto Fotovoltaico
(21)-Vaschino deflusso liquami COPERTO	(47)-Piazzola Rifiuti Parzialmente Coperta
(22)-Estensione Fossetto di Scolo	(48)-Piazzola Disinfezione
(23)-Vaschino Digestato Chiarificato	(49)-NUOVA Vasca Coperta Digestato Chiarificato
(24)-Vaschino Prelievo Digestato Chiarificato	(50)-Bacino Idrico
(25)-Piazzole	(51)-NUOVO Vaschino Coperto Prelievo Digestato Chiarificato
(26)-Vasca Coperta Digestato Chiarificato	(52)-NUOVA Piazzola

SCHEMA IDRAULICO BAGNO ZONA SERVIZI OPERAI

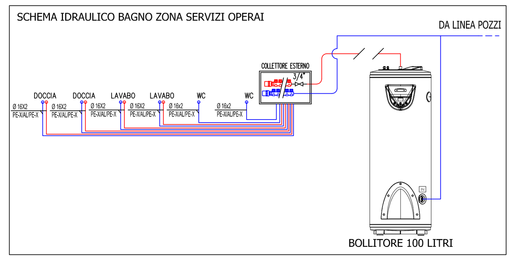

SERVIZI OPERAI
scala 1:50

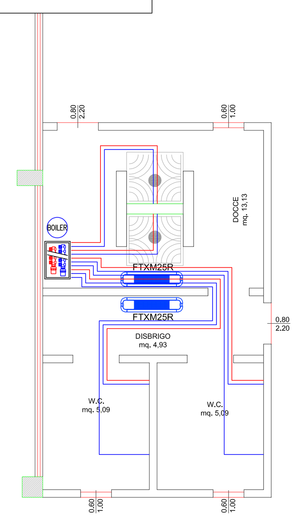

SERVIZI + CUSTODE
scala 1:100

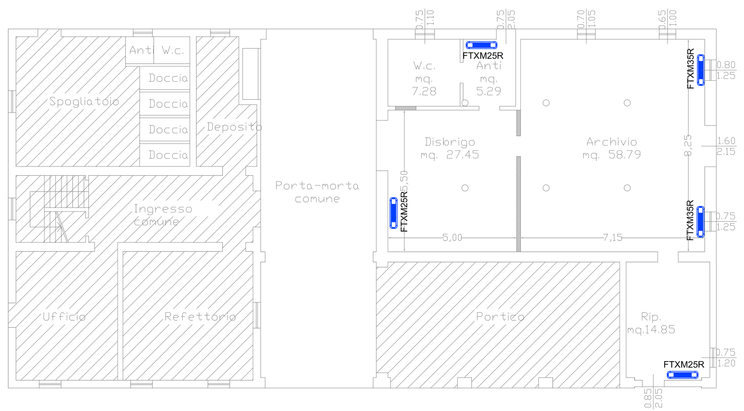

COMMITTENTE			
Società Agricola Biopig s.s. di Cascone Luigi e C.	1	06/22	STATO DI PROGETTO
sede : Via Marzabotto 01	0	03/21	EMISSIONE
Località Nogara (VR)	REV.	DATA	MODIFICHE
	RIF.	21-20	SOSTITUISCE IL

PROGETTO	DENOMINAZIONE
"Progetto per la ristrutturazione con ripristino della potenzialità di allevamento e contestuale Variante al P.d.C. n. 20/010 del 15.02.2021 del centro zootecnico ubicato in via Liuzzi, 9 a Cadelbosco di Sopra (RE)"	LEGGE 9 GENNAIO 1991, N. 10 IMPIANTO CLIMATIZZAZIONE

INGEGNERE RAFFAELE PERISSINOTTO

ORDINE INGEGNERI VERONA E PROVINCIA N° 548 RAFFAELE PERISSINOTTO

VERONA EST – VIALE DEL LAVORO, 22/G
37036 SAN MARTINO B.A. (VERONA)
TELEFONO 045/985155 (r.a.)

DATA	giugno 22
SCALA	VARIE
TAV. N.	C 3B 2
COD.	PL IM

A termini di legge e' vietato riprodurre o comunicare a terzi il contenuto del presente disegno