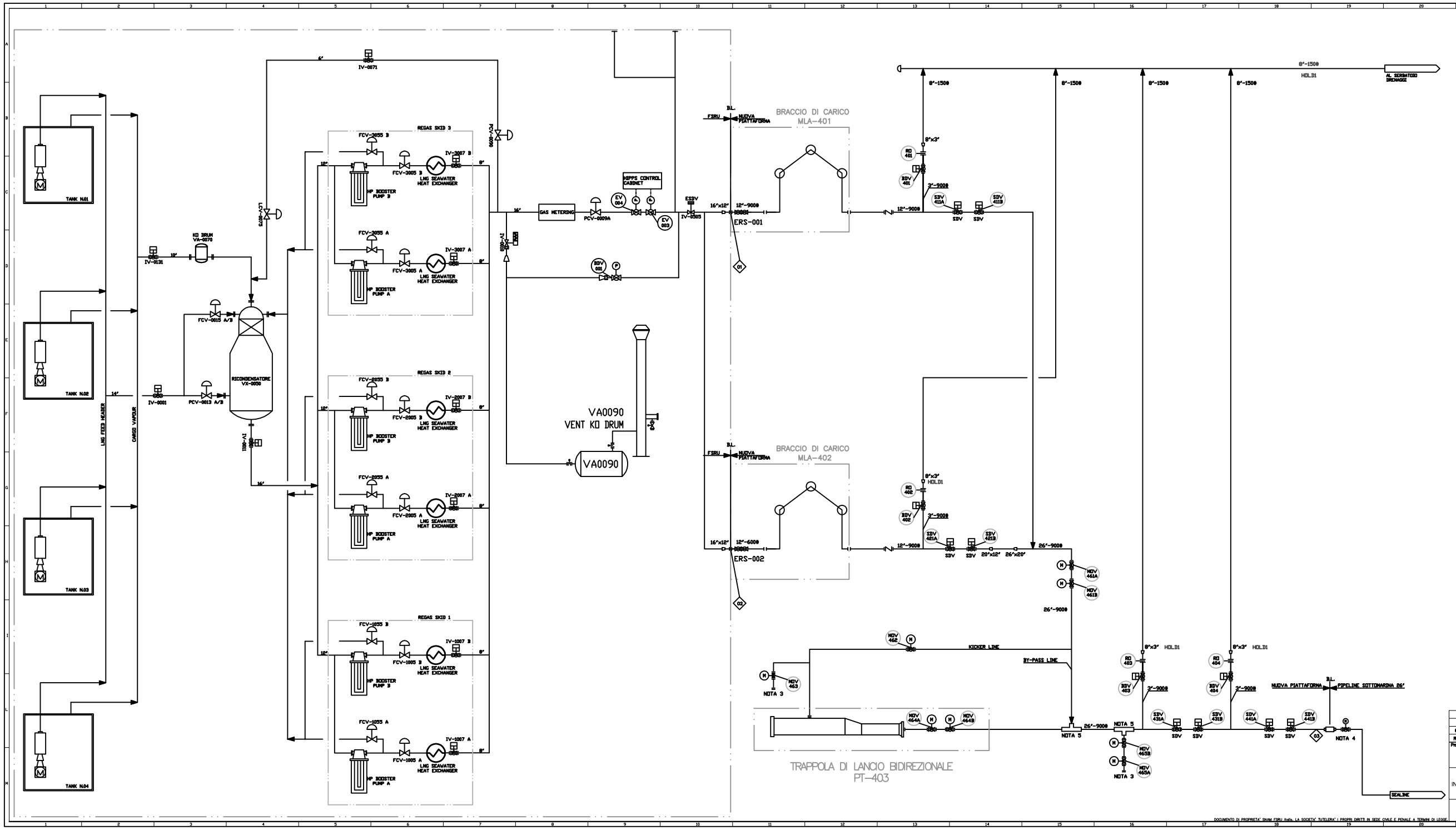

DOCUMENTI DI RIFERIMENTO

LEGENDA

- LINEA SOPRA TERRA (AG)
- LINEA SOTTO TERRA (UG)
- LINEA ISOLATA E TRACCIATA ELETTRICAMENTE
- X"-XXX — SPECIFICA DI LINEA / DIAMETRO DI LINEA
- FORNIT. CONTR. — LIMITE DI FORNITURA
- B.L. YYYY XXXX — LIMITE DI BATTERIA
- AG — ABOVE GROUND
- UG — UNDER GROUND
- 25A — SPECIFICA DI LINEA
- YTEE — RACCORDO A TEE
- GIUNTO DIELETRICO
- RECINZIONE PIL
- SCHERMO PROTEZIONE UCCELLI
- POZZETTO IN CALCESTRUZZO
- VALVOLA MONOBLOCK DOUBLE BLOCK & BLEED
- KIT ISOLANTE
- NG — GAS NATURALE
- UC — FLUIDO DI SERVIZIO (CO2)
- UN — FLUIDO DI SERVIZIO (AZOTO)
- V — VERNICIATO
- ERS — SISTEMA DI RILASCIO INTEGRATO
- BD — BLOWDOWN
- OD — DRENAGGIO
- SISTEMA ESD NUOVA PIATTAFORMA
- SISTEMA DCS NUOVA PIATTAFORMA
- STRUMENTO MONTATO SU QUADRO LOCALE
- SCARICO A TERRA

NOTE:

1. LA CONFIGURAZIONE DI DETTAGLIO DEI BRACCI DI CARICO SARA' VALUTATA IN DETTAGLIO NELLA SUCCESSIVA FASE DI INGEGNERIA, A SECONDA DEL FORNITORE SELEZIONATO.
2. IL SISTEMA HIPPS INSTALLATO SULLA FSRU DOVRA' ESSERE SETTATO IN MODO TALE DA PROTEGGERE IL SISTEMA A VALLE (BRACCI DI CARICO E PIPELINE).
3. PREDISPOSIZIONE FLANGIATA CIECA PER POSSIBILE AMPLIAMENTO FUTURO.
4. VALVOLA DI SEZIONAMENTO GESTITA DA DISPACCIAMENTO SNAM RETE E GAS.
5. BARRED TEE.

HOLDS:

1. DIMENSIONAMENTO PRELIMINARE DA DEFINIRSI AL COMPLETAMENTO DEGLI STUDI IDRAULICI E DI DEPRESSURIZZAZIONE.

REV	DATA	DESCRIZIONE	ELABORATO	VERIFICATO	APPROVATO
0A	Settembre 2022	EMISSIONE PER COMMENTI	M.SUCCI	D. LO IACONO	G.SAGARIA

Proprietario: snam

Progettista: TEN ITALY SOLUTIONS S.p.A. — RE: 20108AC-055-PFD-0010-001 TEN ITALY SOLUTIONS S.p.A.

Disegno: 000-GD-A-08001

Revisione: 0A

Comm. NQ/R22199

Cod. tec. –

Scala: N.A. — Fg 1 di 2

EMERGENZA GAS
INCREMENTO CAPACITÀ DI RIGASSIFICAZIONE (DL 17.05.2022, n. 50)
FSRU Ravenna e Collegamento alla Rete Nazionale Gasdotti

DIAGRAMMA DI FLUSSO PROCESSO

DOCUMENTO DI PROPRIETA' SNAM FSRU Italia. LA SOCIETA' TUTELERA' I PROPRI DIRITTI IN SEDE CIVILE E PENALE A TERMINI DI LEGGE.

DOCUMENTI DI RIFERIMENTO	

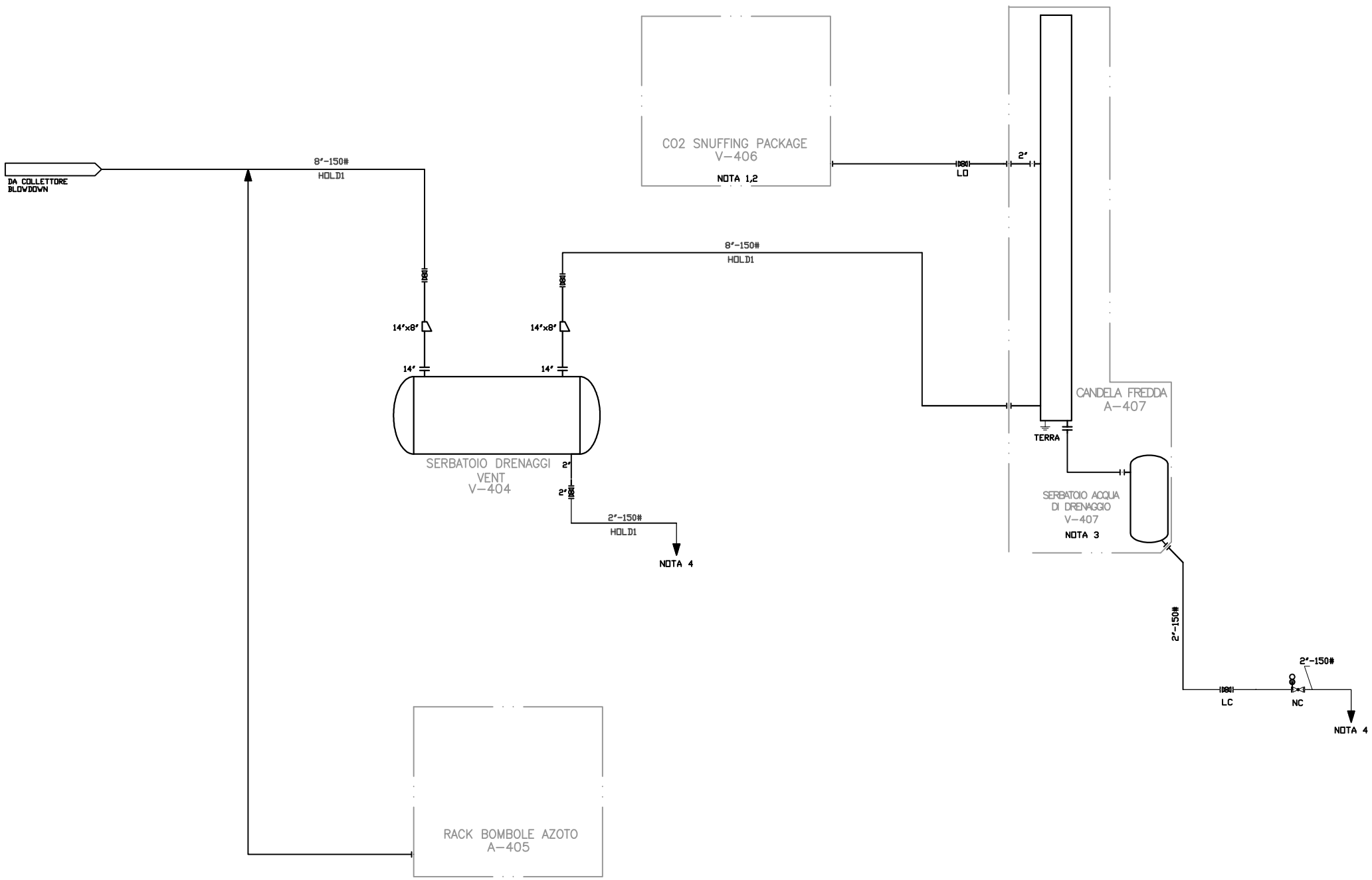

LEGENDA

- LINEA SOPRA TERRA (AG)
- LINEA SOTTO TERRA (UG)
- LINEA ISOLATA E TRACCIATA ELETTRICAMENTE

X"-XXX — YY — H&M BALANCE STREAM
SPECIFICA DI LINEA
DIAMETRO DI LINEA

FORNIT. | CONTR. — LIMITE DI FORNITURA
B.L. YYYY XXXX — LIMITE DI BATTERIA

AG	ABOVE GROUND	NG	GAS NATURALE
UG	UNDER GROUND	UC	FLUIDO DI SERVIZIO (CO2)
25A	SPECIFICA DI LINEA	UN	FLUIDO DI SERVIZIO (AZOTO)
YTEE	RACCORDO A TEE	V	VERNICIATO
	GIUNTO DIELETRICO	ERS	SISTEMA DI RILASCIO INTEGRATO
	RECINZIONE PIL	BD	BLOWDOWN
		DD	DRENAGGIO
	SCHERMO PROTEZIONE UCCELLI		SISTEMA ESD NUOVA PIATTAFORMA
			SISTEMA DCS NUOVA PIATTAFORMA
	POZZETTO IN CALCESTRUZZO		STRUMENTO MONTATO SU QUADRO LOCALE
			SCARICO A TERRA

VALVOLA MONOBLOCK DOUBLE BLOCK & BLEED
KIT ISOLANTE

NOTE:

1. IL PACKAGE SISTEMA DI SPEGNIMENTO A CO2 E IL RELATIVO PANNELLO DI CONTROLLO (UCP) SONO INCLUSI NELLA FORNITURA DEL CAMINO SFIATI A-407.
2. IL SISTEMA DI SPEGNIMENTO A CO2 CONSISTE DI 3 MODULI CIASCUNO CON 1 BOMBOLA DI CO2 (LA CAPACITA' E' DI 67.5 LT. PER BOMBOLA). DATO DA CONFERMARSI DAL FORNITORE DEL PACKAGE.
3. IL SERBATOIO ACQUA DI DRENAGGIO CANDELA E' INCLUSO NELLA FORNITURA DEL CAMINO SFIATI A-407.
4. I DRENAGGI VERRANNO CONVOGLIATI AL SERBATOIO RACCOLTA DRENAGGI V-409.

HOLDS:

1. DIMENSIONAMENTO PRELIMINARE DA DEFINIRSI AL COMPLETAMENTO DEGLI STUDI IDRAULICI E DI DEPRESSURIZZAZIONE

REV	DATA	DESCRIZIONE	ELABORATO	VERIFICATO	APPROVATO
0A	Settembre 2022	EMISSIONE PER COMMENTI	M.SUCCI	D. LO IACONO	G.SAGARIA

Proprietario: snam
Progettista: TEN TECHNIP ENERGIES — RIF.: 201084C-055-PFD-0010-001 — T.EN ITALY SOLUTIONS S.p.A.
Disegno: 000-GD-A-08001

EMERGENZA GAS
INCREMENTO CAPACITÀ DI RIGASSIFICAZIONE (DL 17.05.2022, n. 50)
FSRU Ravenna e Collegamento alla Rete Nazionale Gasdotti

DIAGRAMMA DI FLUSSO PROCESSO

Revisione: 0A
Comm.: NQ/R22199
Cod. tec.: –
Scala: N.A.
Fg 2 di 2

DOCUMENTO DI PROPRIETA' SNAM FSRU Italia. LA SOCIETA' TUTELERA' I PROPRI DIRITTI IN SEDE CIVILE E PENALE A TERMINI DI LEGGE.