STRATIGRAFIA SISTEMAZIONE PIAZZOLA
Scala 1:20

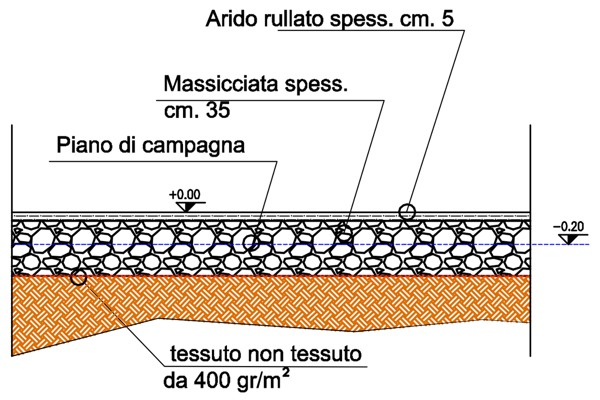

SISTEMAZIONI SCARPATE IN SCAVO E RIPORTO

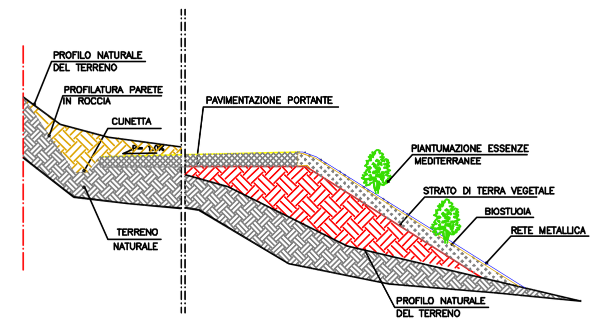

SCAVO DI SBANCAMENTO — RIPORTO IN MATERIALE ARIDO COSTIPATO

TURBINA POTENZA MASSIMA 6.1 MW
LIMITATA A 4.2/4.3* MW o 4.5**MW

*6 WTG da 4.2 MW operati in power boost a 4.3 MW+1 WTG operato a 4.2 MW per una potenza totale installata di impianto pari a 30.00 MW
**7 WTG operati a 4.5 MW con imposizione (set point) della potenza massima istantanea dell'impianto immessa sul punto di connessione con RTN, impostata attraverso lo SCADA di impianto, 30.00 MW

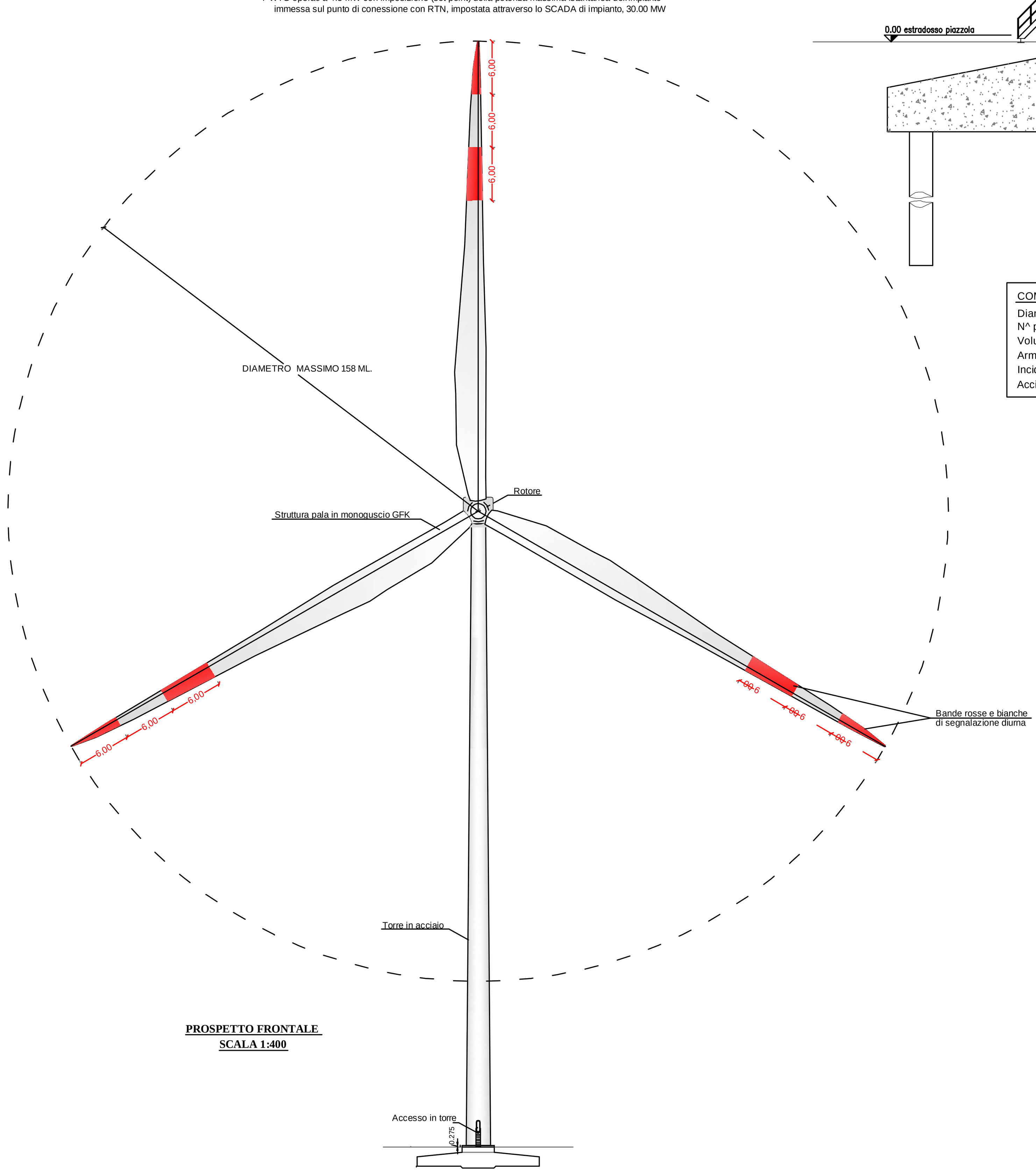

PROSPETTO FRONTALE
SCALA 1:400

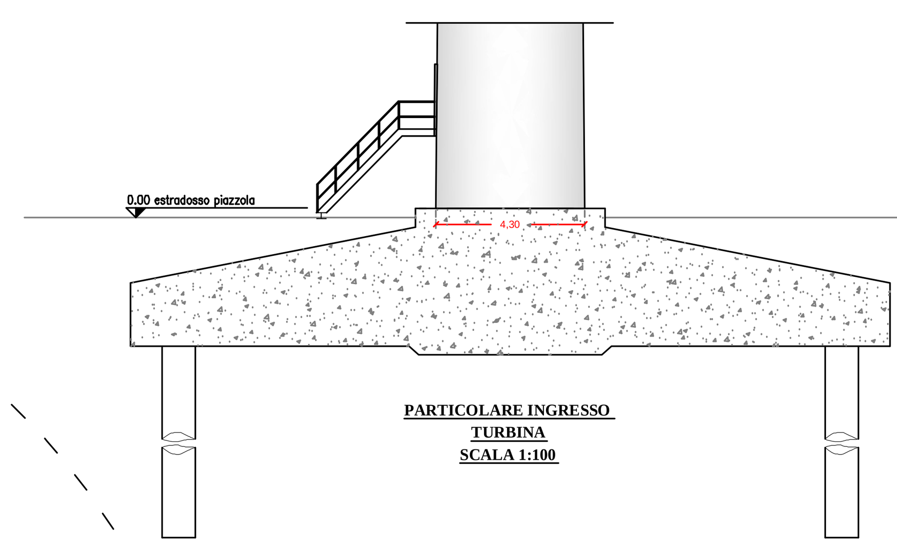

PARTICOLARE INGRESSO TURBINA
SCALA 1:100

COMPUTO VOLUMI E ARMATURA PALI DI FONDAZIONE
Diametro 1000 mm; Area 0.785 mq; Lunghezza 27.00 ml.
N° pali 16.00; Cls C32/40; Classe di Esposizione XC4;
Volume Totale cls 339.12 mc.
Armatura pali: 24Ø24; Spirale Ø 12 passo 20
Incidenza Acciaio: 144 Kg/mc
Acciaio B 450 C: 276.32*144= 48.833 kg

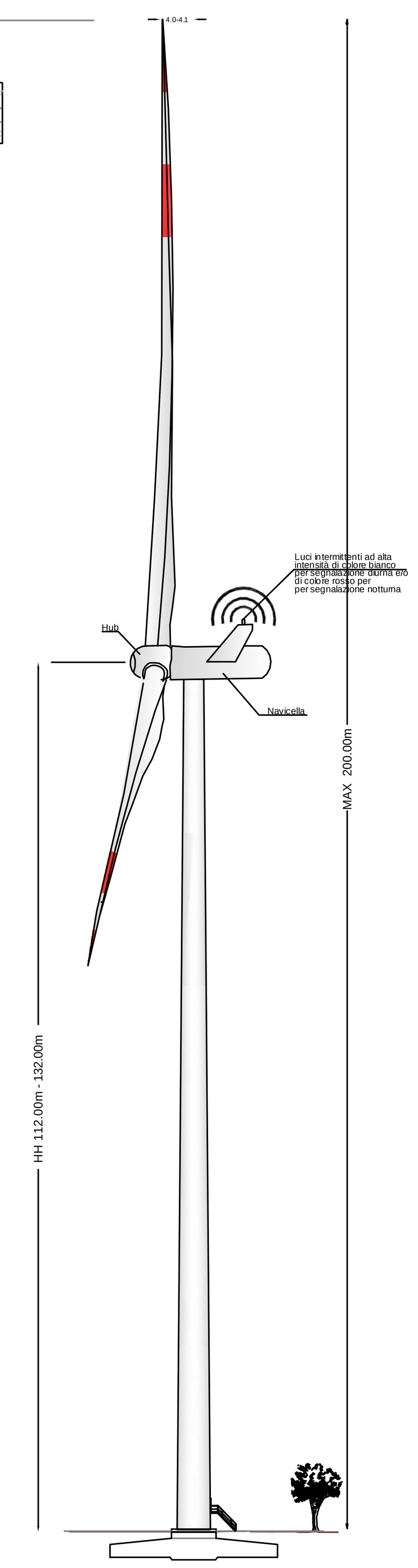

PROSPETTO LATERALE
SCALA 1:400

COMPUTO VOLUMI SCAVO A LARGA SEZIONE
Area di base 26,00*26,00*3,14/4= 530,66 mq
Area superiore 29,00*29,00*3,14/4= 660,52 mq
Altezza di scavo 4,17 m
Volume (660.52+530.66)/2*4,17= 2.483,61 mc

PIANTA FONDAZIONE SU PALI
SCALA 1:100

COMPUTO VOLUMI E ARMATURA FONDAZIONE SU PALI

Basamento:		
magrone cls C 16/20	45,22 mc	spessore 10 cm
fondazione: cls C 35/45	1.346,10 mc	getto prima fase
cls C 50/60	16,95 mc	getto seconda fase
	1.408,27 mc	
Inghisaggio concio:		
cls C 90/105	1.80 mc	
acciaio B 450 C	1.362,95*125=170.368 kg	

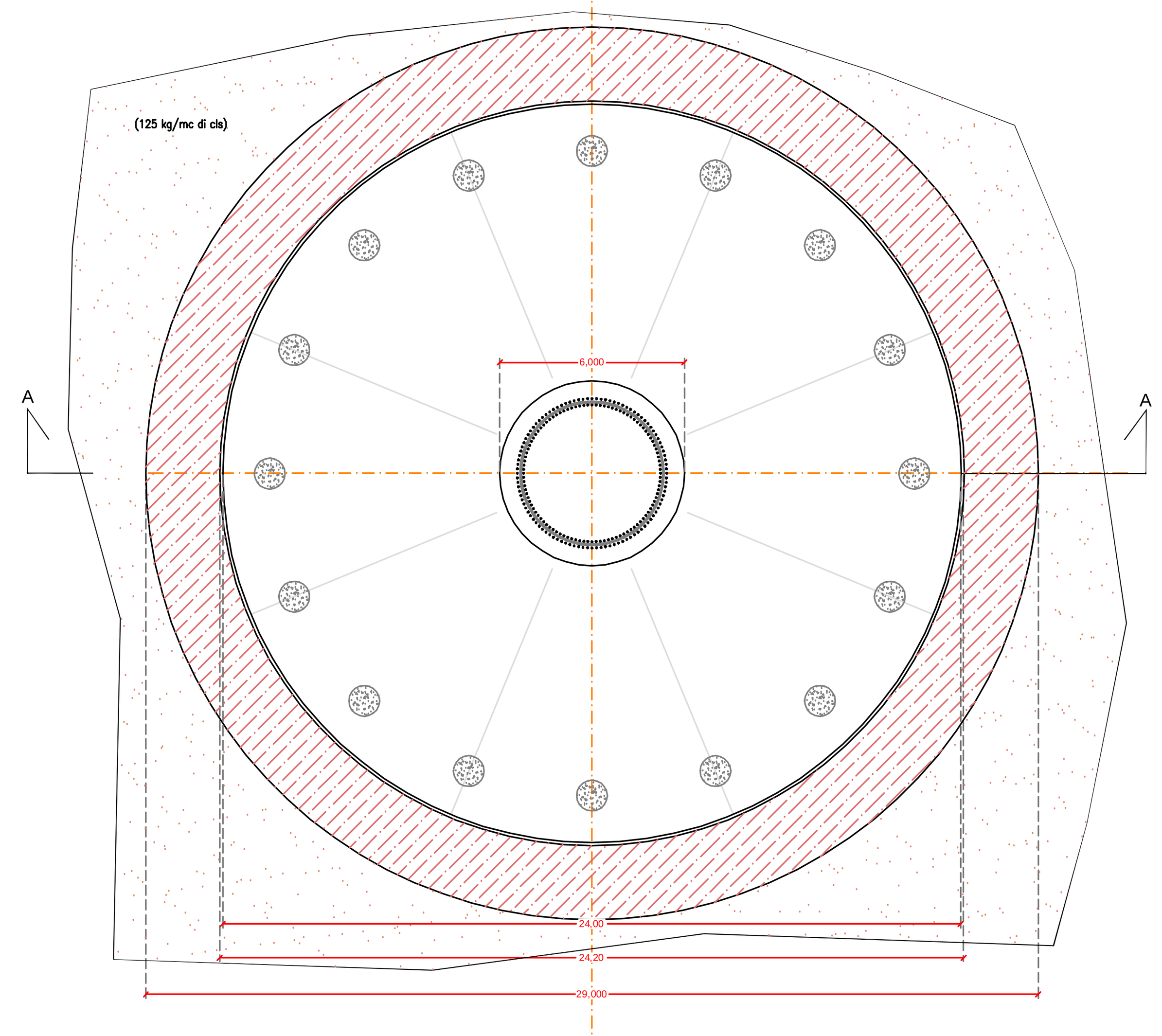

Particolari fondazione
SEZIONE A - A
SCALA 1:100

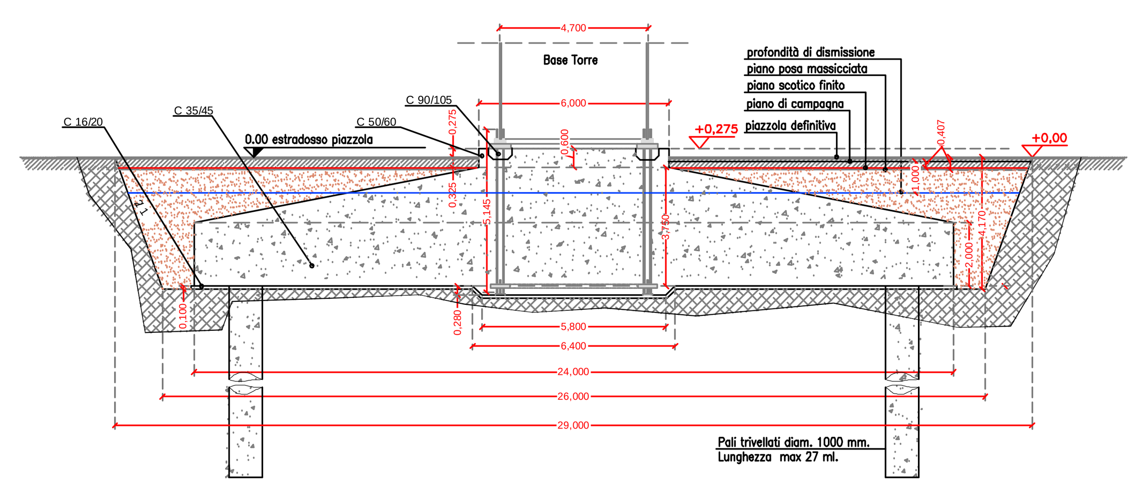

REGIONE EMILIA ROMAGNA
PROVINCIA DI PARMA
COMUNE DI BORGO VAL DI TARO

PROGETTO PER LA REALIZZAZIONE DEL PARCO EOLICO "MONTE CROCE DI FERRO"
Potenza complessiva 30 MW

PROGETTO DEFINITIVO
DELL'IMPIANTO, DELLE OPERE CONNESSE E DELLE INFRASTRUTTURE INDISPENSABILI

PA-Tav.18

PIANTA E PROSPETTO AEROGENERATORE
STRATIGRAFIA PIAZZOLE
SISTEMAZIONE A VERDE SCARPATE

COMMITTENTE
BORGOTARO WIND
Piazza del Grano 3
39100 Bolzano, Italia

GRUPPO DI LAVORO
Ing. GIUSEPPE STEFANINI: progettista opere civili, idrauliche e calcoli strutturali
Ing. PIETRO RICCARDINI (GEOTECH srl): progettista opere elettriche e sottostazione
Ing. GIULIO BARTOLI, Dott. Geol. STEFANO MANTOVANI (MMA srl): SIA, studi paesaggistici, relazioni specialistiche, studio geologico geotecnico, studio di impatto acustico, simulazioni fotografiche
Dott.ssa. MARIA GRAZIA LISENO (NOSTOI srl): studio archeologico
Prof. DINO SCARAVELLI (Coop. ST.E.R.N.A.): relazione faunistica, piano di monitoraggio faunistico, avifaunistico e chirotteri, relazione floristico-vegetazionale
Arch. LUCIANO SERCHIA: consulente paesaggistico
Arch. STEFANO BOTTI (ABACUS sas) geom. CESARE SCHIATTI (STUDIO ARCO srl): rilievi aerofotogrammetrici e GNSS, documentazioni fotografiche da drone e da terra
Arch. MATTEO MASCIA: modellazione tridimensionale e renderizzazione fotorealistica
Dott. ENRICO CIRCELLI: consulenza micologica
Dott. Forestale FRANCESCO MARIOTTI: progettista interventi forestali compensativi

SCALA:
FIRME

Rev.	Descrizione	Redatto	Verificato	Approvato	Data
00	Prima emissione	Stefanini G.	Stefanini G.	Piovaticci A.	Marzo 2022
01	Integrazione nota ARPAE SAC Parma Prot. n. 203102/2022 del 12/12/2022	Stefanini G.	Stefanini G.	Piovaticci A.	Marzo 2023