r_emiro.Giunta - Prot. 16/02/2026.0135481.E Copia conforme dell'originale sottoscritto digitalmente da PLUCHINO CORRADO

INQUADRAMENTO CARTOGRAFICO LIMITE AREA IMPIANTO DI PROGETTO SCALA 1:5000

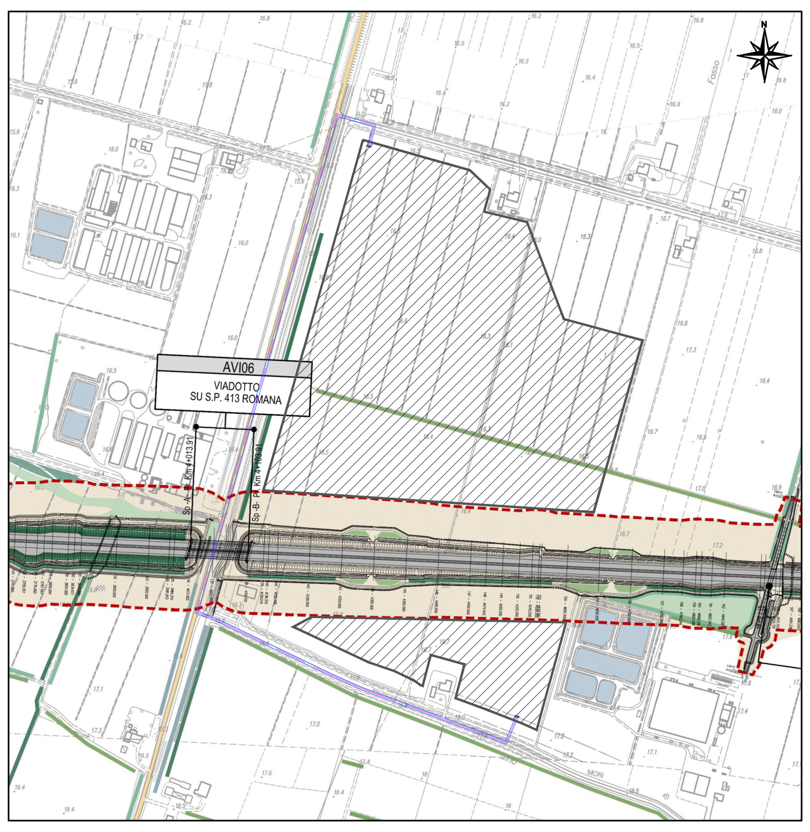

INQUADRAMENTO CARTOGRAFICO CAVIDOTTO MT SCALA 1:1000

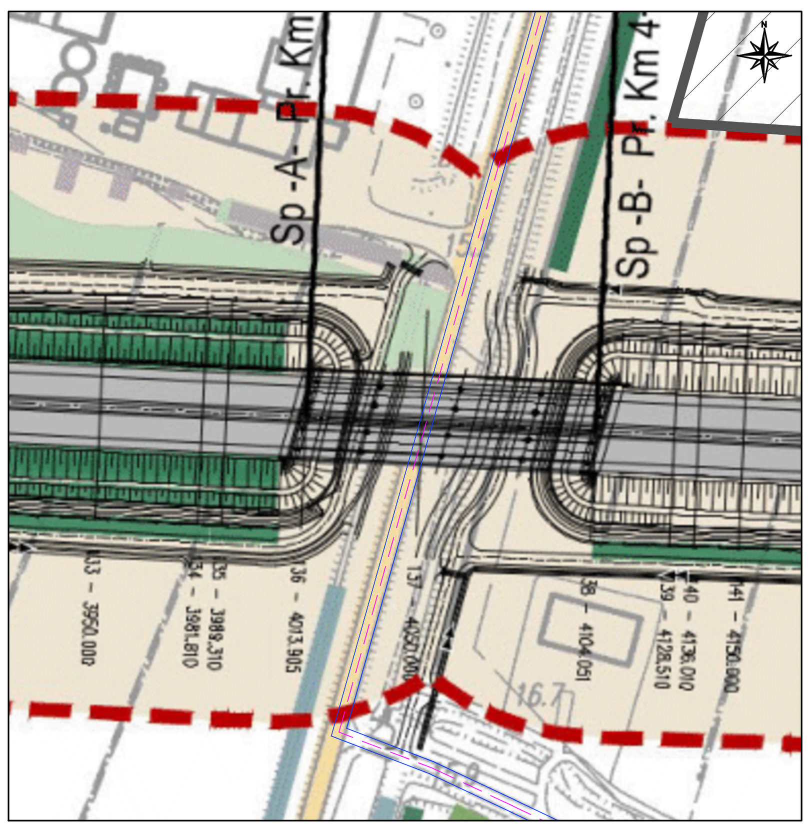

PLANIMETRIA DI DETTAGLIO CAVIDOTTO MT E FASCIA DI RISPETTO SCALA 1:200

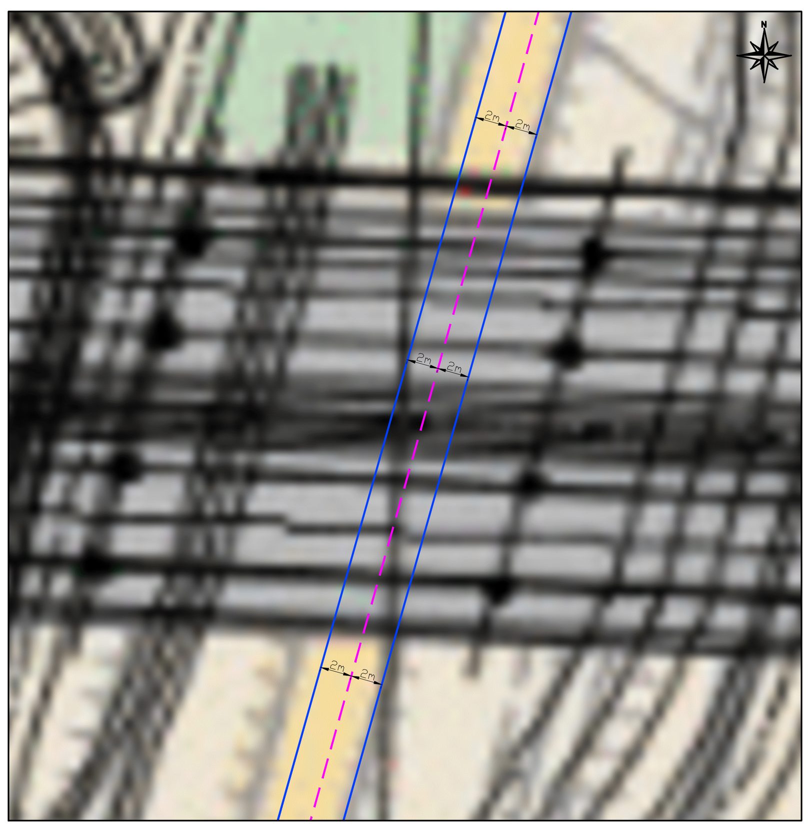

LEGENDA

TERRITORIO

- CONFINI REGIONALI
- CONFINI PROVINCIALI
- CONFINI COMUNALI
- CORSI D'ACQUA E PRESENZE IDROGRAFICHE PRINCIPALI
- LIMITE RAPPRESENTATIVO DEI CENTRI ABITATI (Fonte dati: REGIONE EMILIA ROMAGNA - Direzione Generale Cura del Territorio e dell'Ambiente - *Settore trasporti, Infrastrutture e Mobilità Sostenibile - Area Viabilità Logistica, vie d'Acqua e Aeroporti*)

INFRASTRUTTURE ESISTENTI

- AUTOSTRADE
- FERROVIE
- STRADE STATALI
- STRADE PROVINCIALI

INFRASTRUTTURE DI PROGETTO

- TRACCIATO AUTOSTRADALE DI PROGETTO
- INTERVENTI LOCALI DI COLLEGAMENTO VIARIO AL SISTEMA AUTOSTRADALE
- VIABILITÀ DI ADDUZIONE AL SISTEMA AUTOSTRADALE
- INTERVENTI DI INSERIMENTO PAESAGGISTICO E DI MITIGAZIONE E COMPENSAZIONE AGRO-AMBIENTALE
- FASCIA DI RISPETTO DELL'INFRASTRUTTURA STRADALE DEFINITA AI SENSI DELL'ART.2 DEL D.LGS 30/04/1992 N.285 (NUOVO CODICE DELLA STRADA) E DEGLI ARTICOLI 26,27 E 28 DEL D.P.R. 16/12/1992 N.495 (REGOLAMENTO DI ATTUAZIONE)

- LIMITE AREA IMPIANTO DI PROGETTO
- CAVIDOTTO MT INTERRATO
- FASCIA DI RISPETTO CAVIDOTTO MT 2m per lato

SEZIONE TIPO - CAVIDOTTO MT - SCALA 1:20

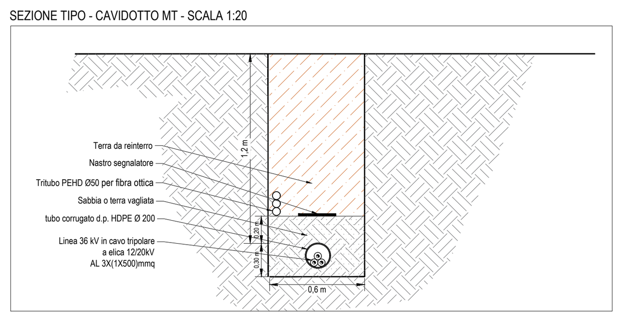

SEZIONE DI DETTAGLIO - CAVIDOTTO MT SOTTO STRADA PROVINCIALE 413 - SCALA 1:20

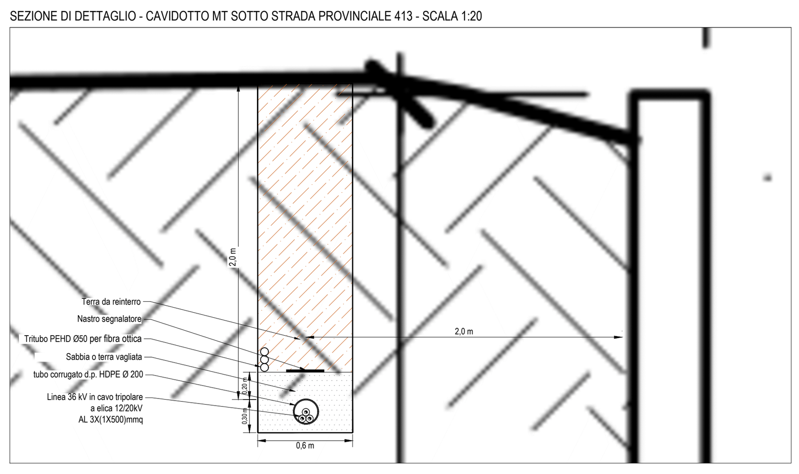

FASI ESECUTIVE OPERE PROVVISIONALI - CAVIDOTTO MT SCALA 1:100

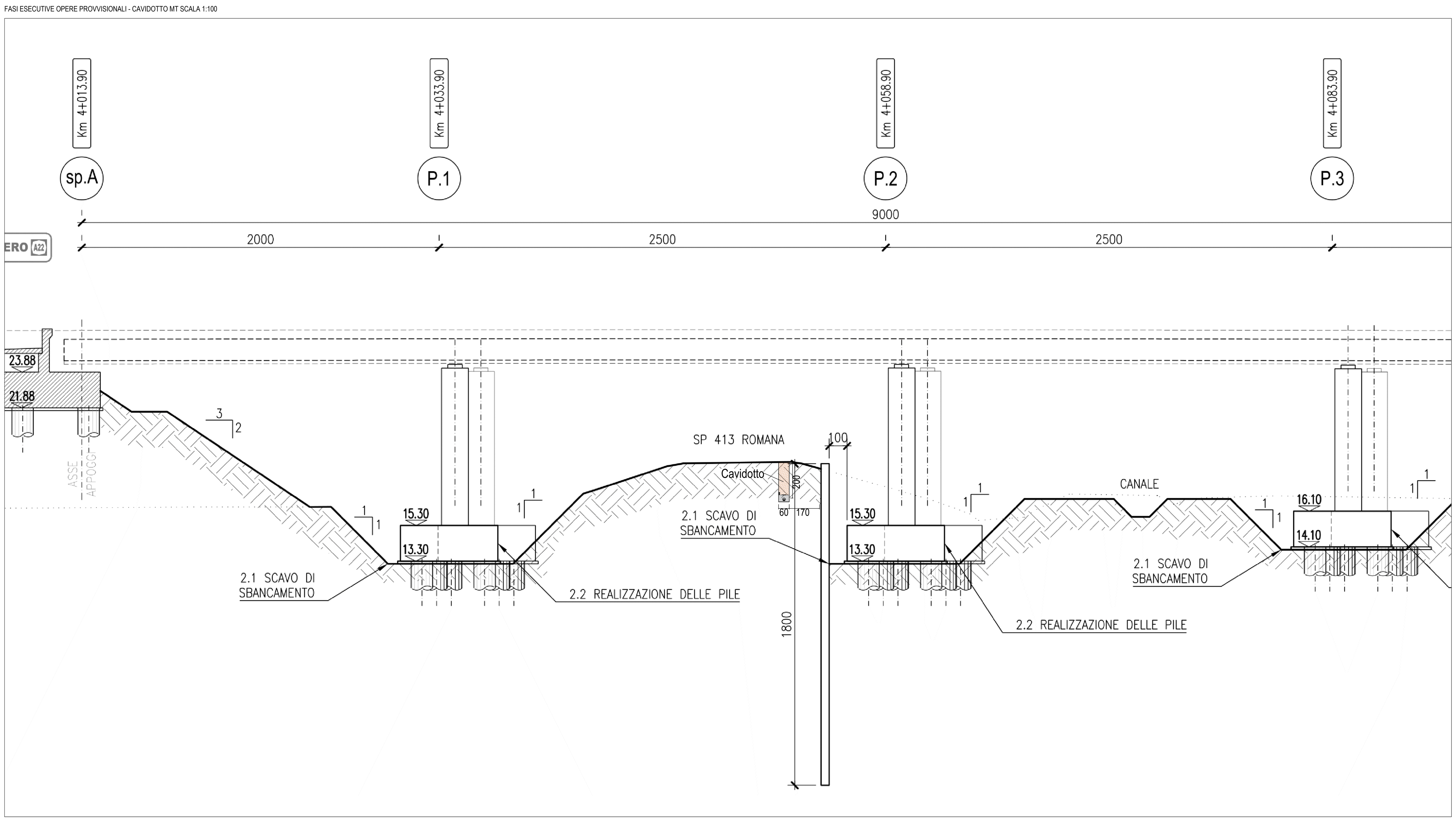

M. LANA	E.Lamanna	-		02/2026
REDATTO	APPROVATO	DESCRIZIONE	REV.	DATA

LIO ENERGY

LIO ENERGY TAURUS S.R.L.
Via Arrigo Boito 8, 20121 Milano
P.IVA/C.F.: 14219040962
IMPIANTO AGRIVOLTAICO AVANZATO DENOMINATO "NOVI DI MODENA" DA 24 MW
COMUNE DI NOVI DI MODENA (MO)

Montana

ELABORATI TECNICI DI PROGETTO

TAVOLA PROSPETTI CISPADANA

SCALA varie

Progettista
Corrado Pluchino - Ord. Ing. Prov. MI n. A27174

Coordinamento
Eleonora Lamanna
Simone Demonti

Codice elaborato
NOV-102600-D_OR_SEZ_PROSPETTI_CISPADANA_REV1

Montana S.p.A.
Via Angelo Carlo Fumagalli 6, 20143 Milano
Tel. +39 02 54 11 81 73 | Fax. +39 02 54 12 98 90
Milano (Sede Certificata ISO) | Brescia | Palermo | Cagliari | Roma | Siracusa
C.F. e P.IVA 10414270156
Cap.Soc. 600.000,00 €
www.montanambiente.com

È VIETATA LA RIPRODUZIONE DI QUESTO DOCUMENTO SENZA PREVENTIVA AUTORIZZAZIONE SCRITTA DELLA MONTANA SPA