PARTICOLARE CADITOIA CON POZZETTO DI RACCOLTA
SEZIONE CON BARRIERA DI SICUREZZA

Scala 1:20

SEZIONE

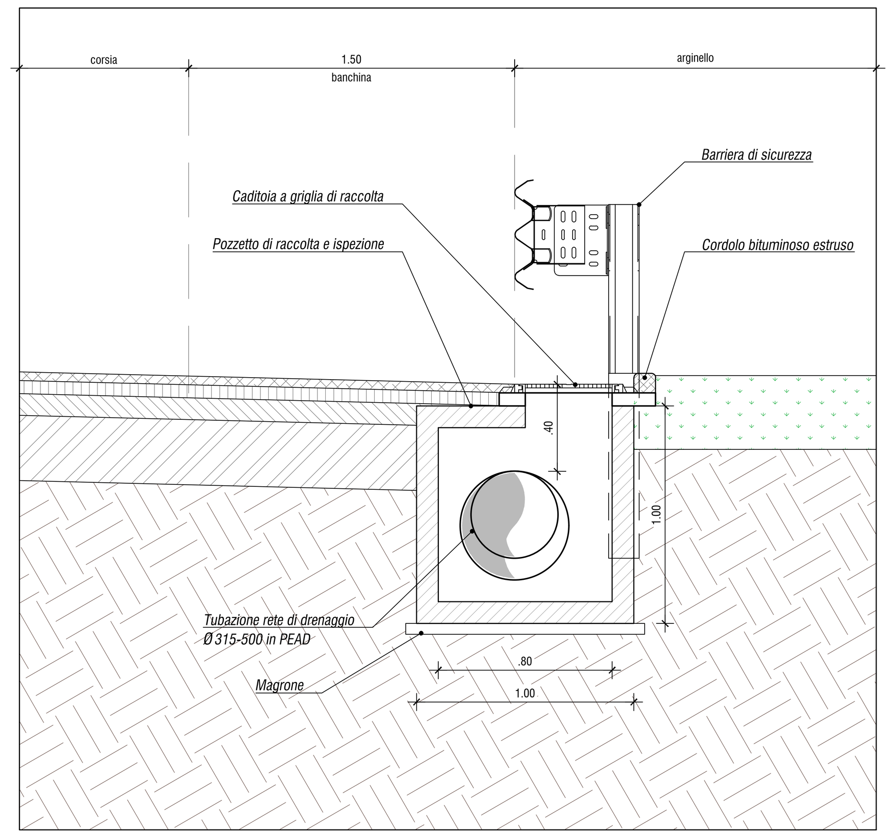

PIANTA

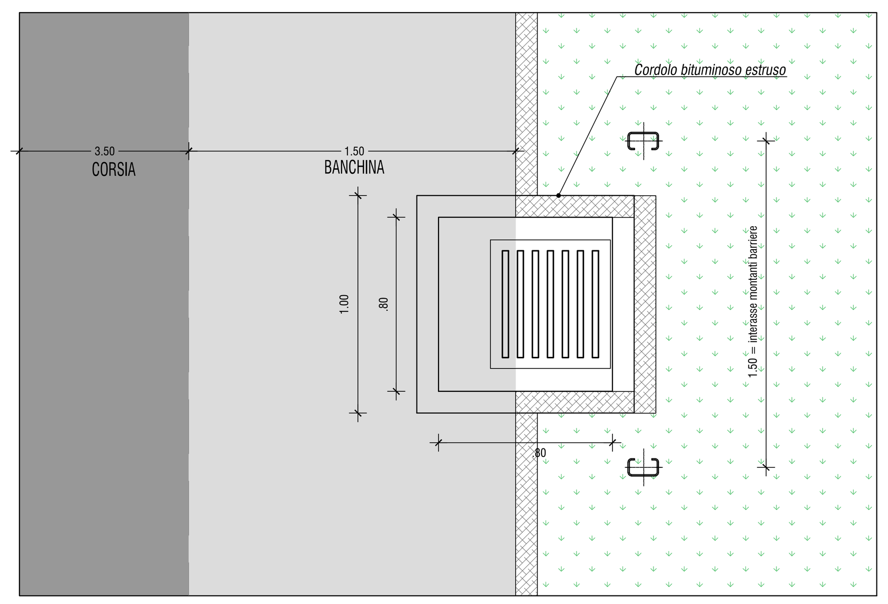

PARTICOLARE CADITOIA CON POZZETTO DI RACCOLTA
SEZIONE SENZA BARRIERA DI SICUREZZA

Scala 1:20

SEZIONE

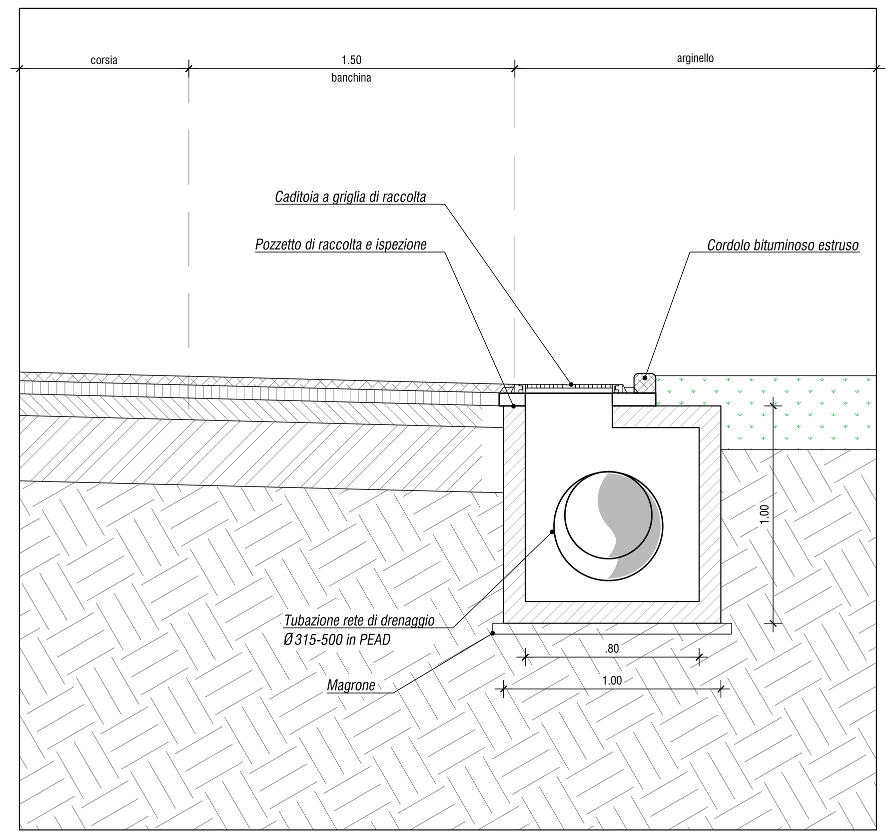

PIANTA

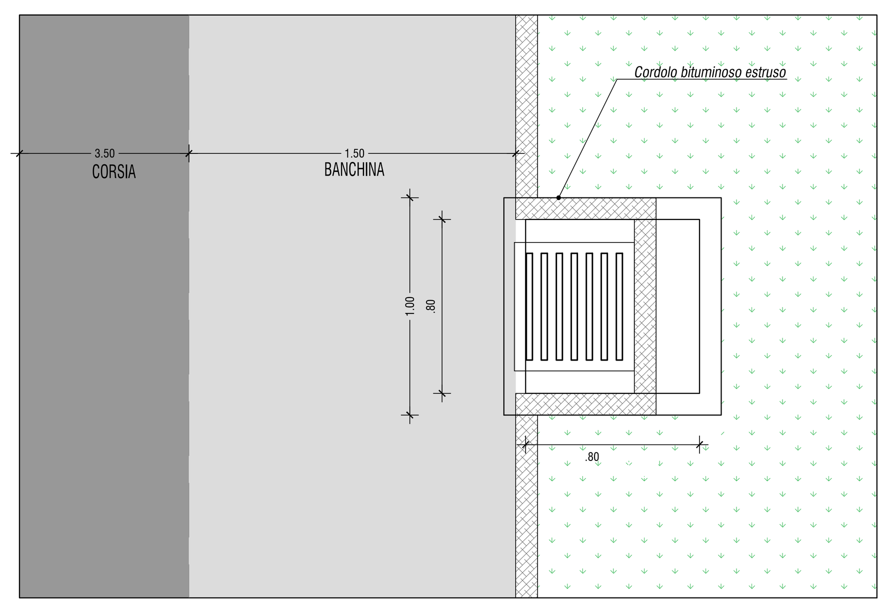

PARTICOLARE VASCA DI TRATTAMENTO AMPP - Capacità di trattamento = 50 l/s
Scala 1:50

SEZIONE LONGITUDINALE

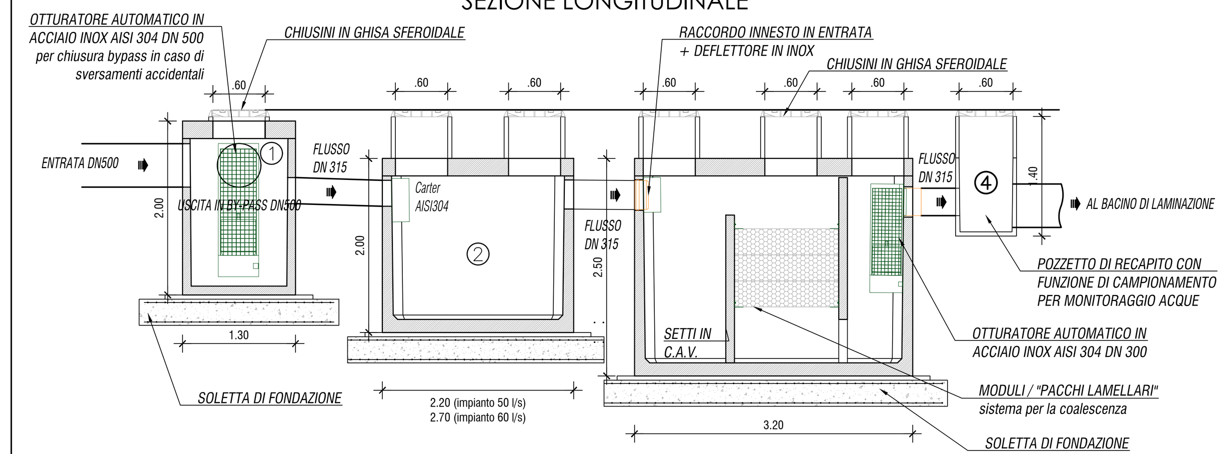

PIANTA VASCHE

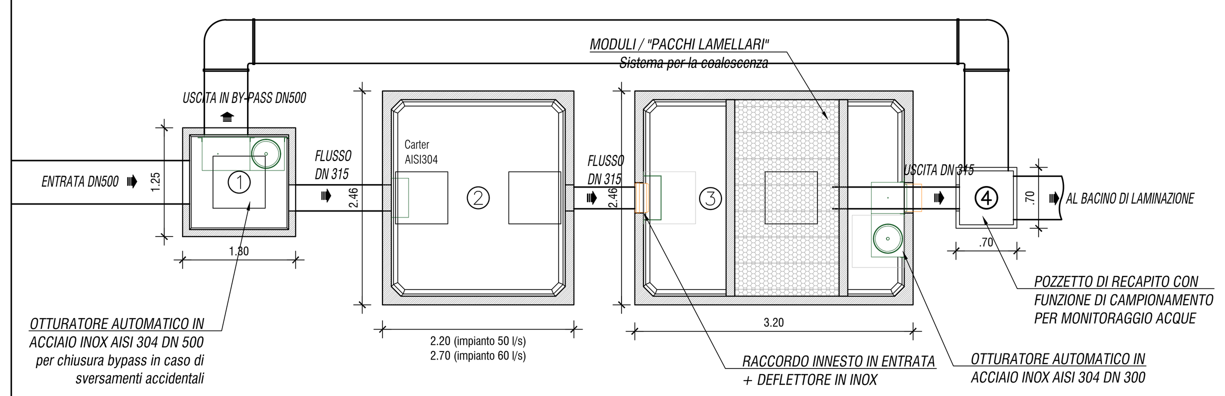

PIANTA COPERTURE

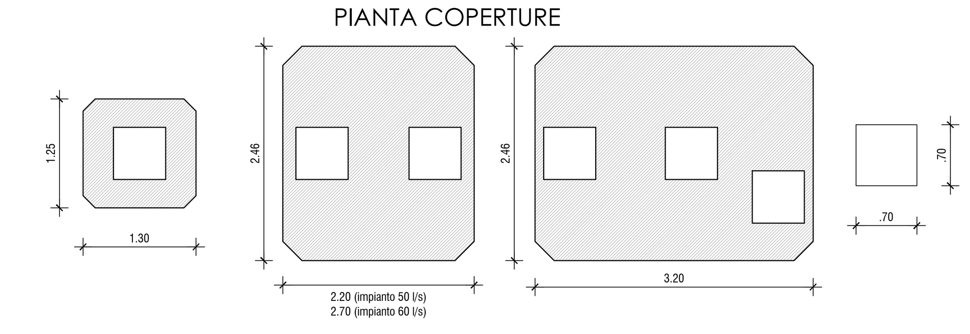

1. POZZETTO SCOLMATORE 2. DISSABBIATORE/VASCA DI PRIMA PIOGGIA 3. DISOLEATORE CON DISPOSITIVO DI CHIUSURA AUTOMATICA CON FILTRO PER COALESCENZA 4. POZZETTO D'ISPEZIONE/PRELIEVO CAMPIONI

PARTICOLARE PARAPETTO PISTA DI SERVIZIO
scala 1:50

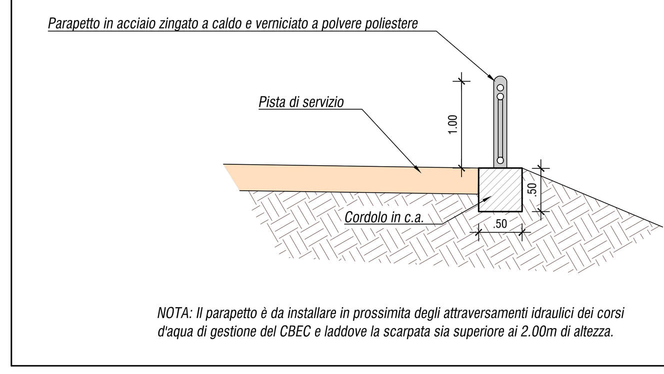

NOTA: Il parapetto è da installare in prossimita degli attraversamenti idraulici dei corsi d'aqua di gestione del CBEC e laddove la scarpata sia superiore ai 2.00m di altezza.

UBICAZIONE VASCHE TRATTAMENTO AMPP

Vasca	PORTATA	ASSE VIARIO	PROGRESSIVA
1	60 l/s	1	0+360
2	60 l/s	4	0+050
3	50 l/s	4	1+200
4	50 l/s	4	1+860

TABELLA MATERIALI TOMBINI E OPERE IDRAULICHE

		cl. Resistenza	cl. Consistenza	cl. Esposizione	Ø max aggregato (mm)
CALCESTRUZZI conformi alle norme UNI EN 206-1, uni 11104 e al D.M. 17/01/2018	MAGRONE DI SOTTOFONDAZIONE	C12/15	S4	X0	32
	SCATOLARI E MANUFATTI IN C.A. IN OPERA	C30/37	S4	XC4+XD1	32
	ZANELLE E CORDOLI IN C.A.V.	C30/37	S4	XC4+XD1	25
ACCIAIO IN BARRE PER GETTI	ARMATURE	B450C	Controllo entro 30 gg. dalla data di consegna in cantiere per ciascun lotto di spedizione - approvazione sulle scelte dei diametri della D. L.		
	COPRIFERRI		**CONVENZIONI**		
	Parti interrate e fuori terra 4.0 cm		- MISURAZIONE DEL COPRIFERRO NETTO; - LA LUNGHEZZA DELLE PARTI DI BARRE (ESPRESSA IN cm) E' "FUORI TUTTO" NORME ISO/DIN 4066)		
FERRI DISTANZIATORI PER OPERE IN C.A.	MURI E SETTI: MIN 9Ø6/mq		PLATEE DI FONDAZIONE E SOLETTE: MIN 3Ø12/mq		
COLLETTORI IN P.E.A.D.	Tubazioni per condotte di scarico non in pressione, con classe di rigidità SN8, misurata secondo EN ISO 9969, (pari a 8 kN/m2), conformi al progetto di norma UNI-EN 13476-3, corrugate esteriormente e liscie internamente, realizzate per coestrusione a doppia parete.				
TUBAZIONI in c.a. prefabbricato per tombini secondari	In c.a. vibrato prodotti secondo le norme DIN 4035-UNI EN 1916:04 (CE). Le tubazioni dovranno avere idoneo spessore ed armatura, in modo da garantire la resistenza nei confronti dei carichi stradali di 1° categoria, con ricoprimenti minimi di 40 cm rispetto al cielo del tubo. Ove il ricoprimento risultasse inferiore si provvederà a predisporre apposita calotta protettiva.				
CHIUSINI E CADITOIE	Chiusini, griglie e controtelai per pozzetti in ghisa sferoidale secondo UNI EN 124/1995-Classe D400				
GEOTESSUTI	Geotessuto anticontaminante, resistenza a trazione non inferiore a 18KN/m				
RIVESTIMENTI IN MASSI NATURALI	Pietrame naturale di volume non inferiore a 0.30 mc e di peso non superiore a 8.00 q.li				

TIPOLOGICO RETE DI DRENAGGIO - SEZ. ASSE PRINCIPALE
scala 1:50

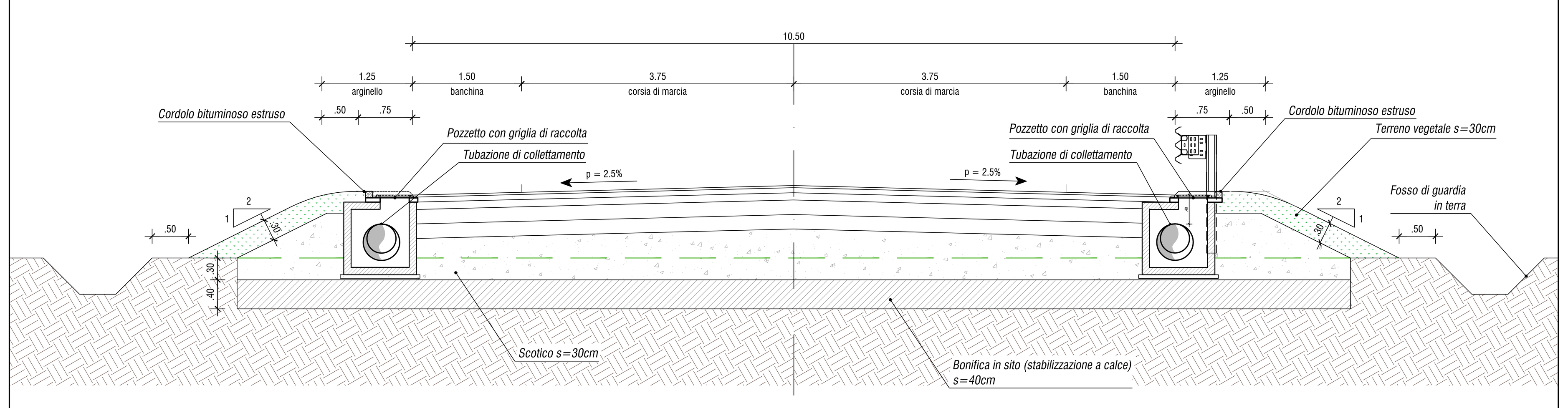

SEZIONE TIPO RECAPITO FOSSO DI GUARDIA - Scala 1:50

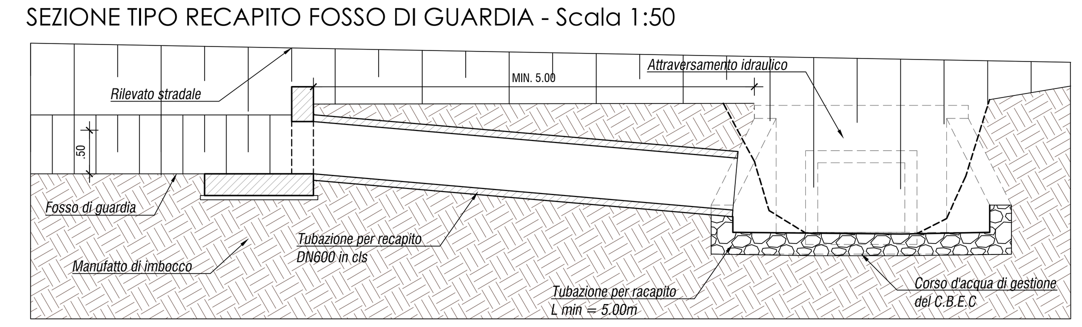

PARTICOLARE MANUFATTO D'IMBOCCO
Scala 1:50

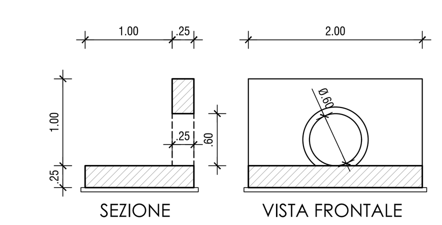

PARTICOLARE POSA TUBAZIONI
Scala 1:20

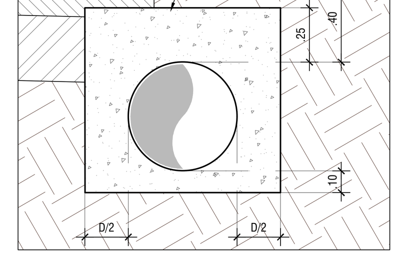

TIPOLOGICO RECAPITO IN FOSSO DI GUARDIA SEZ RAMPA MONODIREZIONALE
scala 1:50

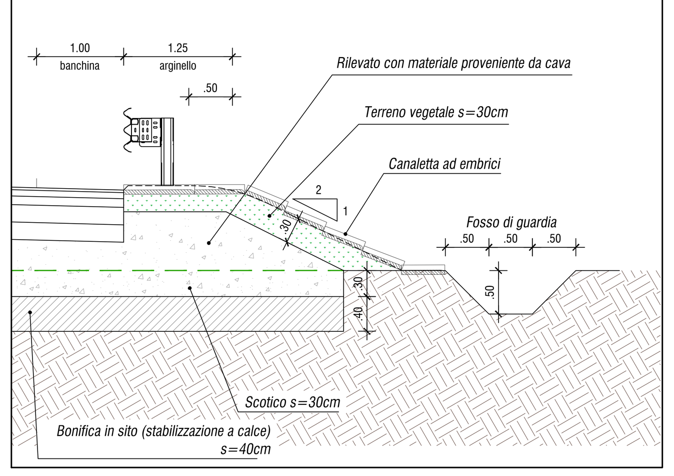

PARTICOLARE INVITO EMBRICI
scala 1:20

PIANTA

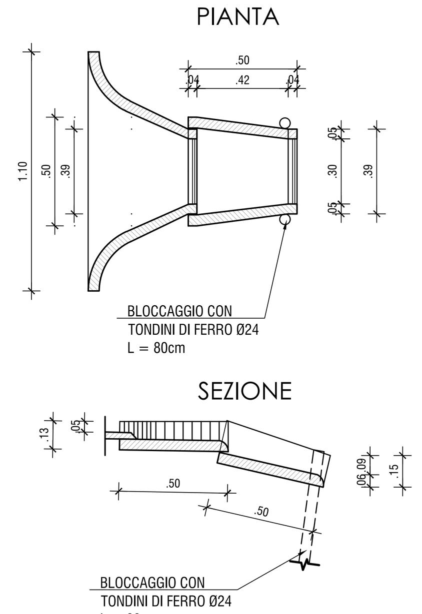

SEZIONE TIPO FOSSO DI GUARDIA
scala 1:50

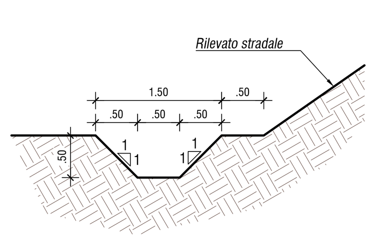

PIANTA TIPO CANALETTA A EMBRICI
scala 1:50

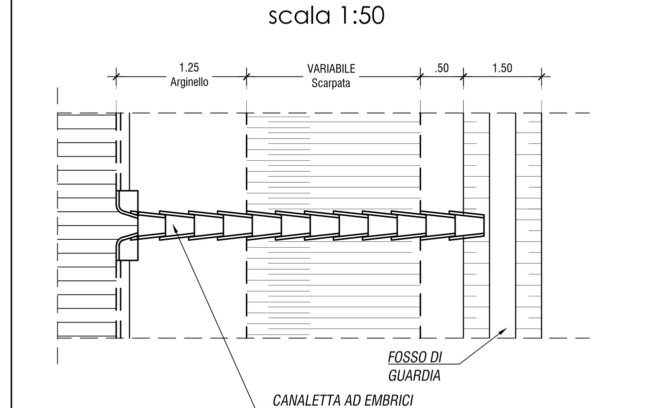

TIPOLOGICO BACINO DI LAMINAZIONE 1 e 2
Scala 1:100

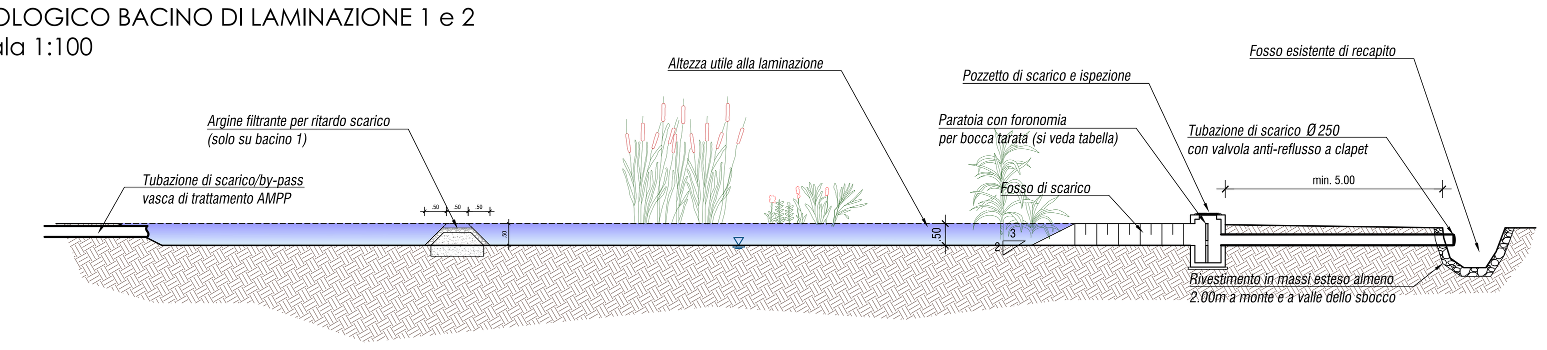

TIPOLOGICO BACINO DI LAMINAZIONE 3 e 4
Scala 1:100

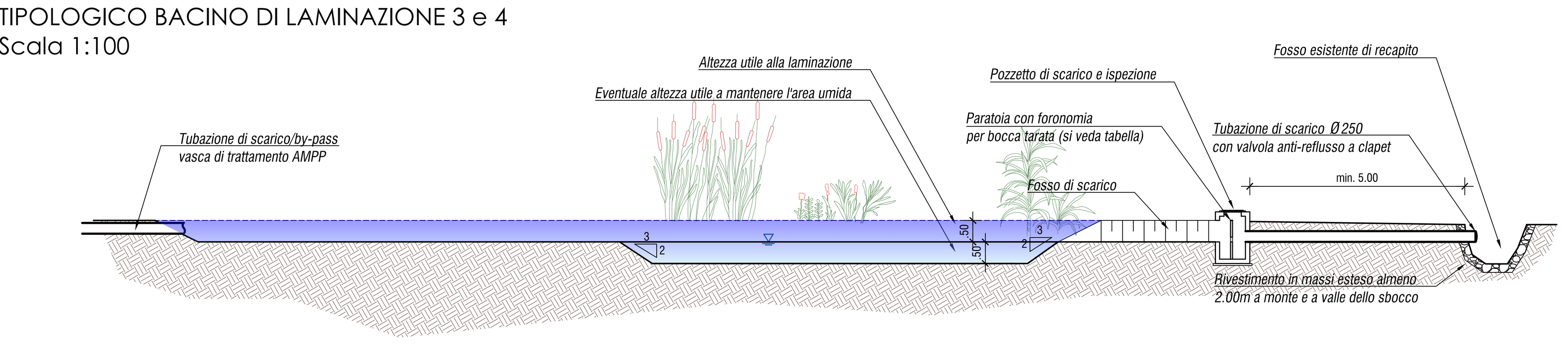

SEZIONE TIPO ARGINE FILTRANTE BACINO 1
scala 1:50

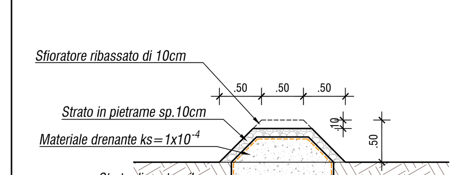

Bacino	Area drenata [mq]	Porta limite di scarico [l/s/ha]	Volume da laminare [mc]	Profondità bacino per laminazione [m]	Profonità aggiuntiva per area umida [m]	Superficie bacino [mq]	Diametro bocca tarata
1	9300	5 (ritardata)	1070+1070	0.5	0	4280	DN70
2	9030	10	910	0.5	0	1820	DN110
3	8190	20	720	0.5	0.5	1440	DN110
4	7025	20	620	0.5	0.5	1240	DN110

PROVINCIA DI REGGIO EMILIA

COMUNE DI REGGIO NELL'EMILIA

TANGENZIALE DI FOGLIANO - DUE MAESTA'

Comune di Reggio Emilia

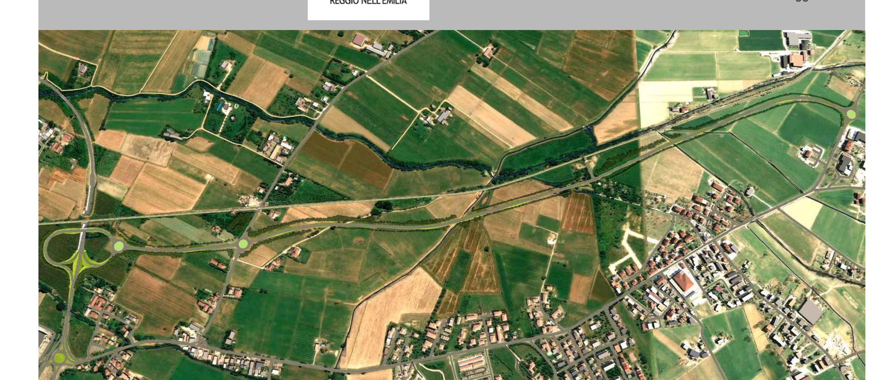

PROVINCIA DI REGGIO EMILIA - Servizio Infrastrutture, Mobilità Sostenibile, Patrimonio ed Edilizia
IL DIRIGENTE: Dott.Ing. Valerio Bussei
IL RESPONSABILE UNICO DEL PROCEDIMENTO: Arch. Francesca Guatteri

PROGETTO DEFINITIVO

PROGETTAZIONE: POLITECNICA BUILDING FOR HUMANS

RESPONSABILE INTEGRAZIONE PRESTAZIONI SPECIALISTICHE: Ing. Marcello Mancone
COORDINAMENTO PROGETTAZIONE: Ing. Alessandro Cecchelli
OPERE A VERDE, ASPETTI PAESAGGISTICI E URBANISTICI: Arch. Maria Cristina Fregni
PROGETTAZIONE OPERE STRADALI: Ing. Alessio Gori
PROGETTAZIONE OPERE IDRAULICHE: Ing. Alessandro Cecchelli
PROGETTAZIONE OPERE STRUTTURALI: Ing. Luciano Viscanti
CANTIERIZZAZIONE E FASI ESPROPRI ED INTERFERENZE: Ing. Stefano Simonini
PROGETTAZIONE IMPIANTI ELETTRICI: Ing. Francesco Frassineti
COMPUTI E CAPITOLATI: Geom. Riccardo Moriani
COORD. SICUREZZA IN PROGETTAZIONE: Geom. Stefano Caccianiga
TEAM DI PROGETTO: Ing. Alessandro Nesci, Ing. Stefano Tronconi, Ing. Lorenzo Faeti, Arch. Daniela Corsini, Arch. Valentina Iaia, Ing. Giulio Melosi

ELABORATO

IDROLOGIA E IDRAULICA

Particolari opere idrauliche

PARTE D'OPERA	DISCIPLINA	DOC. E PROG.	FASE	REV.
PD	ID	N001	2	1

Cartella	File name	Prot.	Scala	Formato
03	PDIDN001_21_5010	5010	Varie	A1

REV.	DESCRIZIONE	Data	REDATTO	VERIFICATO	APPROVATO
5					
4					
3					
2					
1	EMISSIONE IN RISCONTRO ALLE RICHIESTE DI INTEGRAZIONI IN FASE DI PAUR	SET 2021	G. Melosi	A. Cecchelli	M. Mancone
0	EMISSIONE	DIC 2020	G. Melosi	A. Cecchelli	M. Mancone

Il presente progetto è il frutto del lavoro dei professionisti associati in Politecnica. A termine di legge tutti i diritti sono riservati.
E' vietata la riproduzione in qualsiasi forma senza autorizzazione di POLITECNICA Soc. Coop.